SECURITY
MADE IN GERMANY
SINCE 1883

Alavanca de alça

Nº do artigo: V17200080

As alavancas de laço são adequadas para o basquille para portas dobráveis

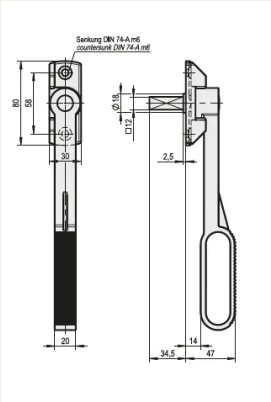

Características

- Cavilha quadrada 12 mm

Descrição da função

As alavancas de alça são feitas de aço galvanizado. A alavanca possui um quadrado de 12 mm.

Dados técnicos

Material	Aço
Superfície	Galvanizado
Cor	Prata

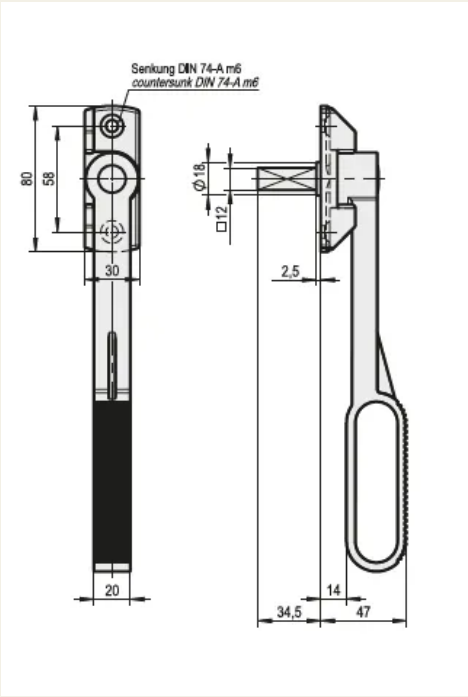
Senkung DIN 74-A m6
countersunk DIN 74-A m6
80
58
30
20
Ø18
□12
2,5
14
34,5
47