SECURITY
MADE IN GERMANY
SINCE 1883

□□□□□□□□□□□□□□ □□□□□□□□ □□□□□□ 12 □

□□□□□□ □□□□□□□: AC3000

PYLOCX □□□□□□□□□□□□□□ □□□□□□□□ □□□□□□ 12 □

□□□□□□□□□

- □□□□□□□□□□□□□□ □□□□□□□□□□□□□ □□□□□□□□□□□ □□□□□□
- VDS C
- □□□□□□□□□□□□□□□ □□□□□□□□
- □□□□□□□□□□□□□□ □□□□□□□/□□□□□□□
- □□□□□□□□□□ □□□□□□ □□ □□□□□□□□□□□□□ □□□□□□, □□□□□□□□, □□□□□□□□□□□□□□
- □□□□□□□□□□□□□ □□□□□□□ 9 □□
- □ □□□□□□□□□□□□□□□□□
- □□□□□□□□□□□□ □□□□□□□□□□□□□ □□□□□□□□□ □□□□□□□□□□□□ (12 – 24 □ □□□□□□□□□□□□□□ □□□□□)
- □□□□□□□□□□□ □□□□□□□□□□ □□□□□ □□ □□□□□□□□□
- □□□□□□□□□□□□□□□□□□ □□□□□□ □□ □□□□□□□□□

□□□□□□□□□ □□□□□□□□

□□□□□□ EK □□□□ □□□□□□□□□□□□□□□□ □□□□□□□ □□□□□□
□□□□□□□□□□□□□□□□□ □□□□□□□□□□□□ □ □□□□□□□□□□□□□□□ □□□□□□□□□□
□□□□□□□ □□ □□□□□□□□□□□□ □□□□□□. □□□□□□ □□□□□□□□□□ □ □□□□□□
□□□□□□. □□□□□□□□□ □□□□□□ □□□□□□□□□□□□ □ □□□□□□□□□□
□□□□□□□□□□□□□□□, □. □. □□□□□□□ □□□□□□ □□□□□□□□□□□□□□□□□□ □
□□□□□□□□ □□□□□□□□□□□□□□□□□. □□□□□□□□□□□□□□ □□□□ □□□□□□ □□□□□□□
□□□□□□□□□□□ □□□□□□ PYKEY □ □□□□□ □□□□□□□□□□□□. □□□□
□□□□□□□□□□□□ □□□□□□□□□□□□□□□□□□ PYKEY □□□□□□□□□□□□□□□□
□□□□□□□□□ □□□□ □□□□□□□□□□□□□.

□□□□□□□□□□□□ □□□□□□□□□□□□□□□□□

□□□□□□□□□	□□□□□□□□□□□□□ □□□□□□

SECURITY
MADE IN GERMANY
SINCE 1883

□□□□□□□□□□□□□ □□□□□□□□□□□□□□□□□
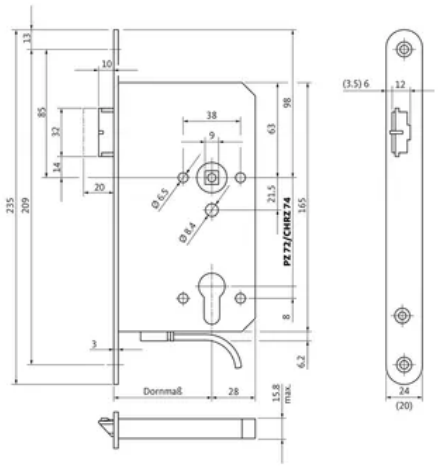
□□□□□□□□□□□□□	□□□□□□□□
□□□□□	□□□□□□□□
□□□□□□□□ □□□□□□□□□□□□	□□□□□□□□□□□□□
□□□□□□□□□ □□□□□□□□□	PYKEY
□□□□ □□□□□□	□□□□□□□□□□□□□□□□□□□