SECURITY
MADE IN GERMANY
SINCE 1883

□□□□□□□□□□ □□□□□□□ □□□□□ PIPE

□□□□□ □□□□□□: BOLT 200

□□□□□□□□□

- □□□ □□□□□□ □□□□□□□□□ □□ 78 □□ 120 □□
- □□□□□□□□□ □□□□□□□□□□□ □□□□□□□□□□□□□ □□ -25°C
- □ □□□□□□□□□□□ □□□□□□□□□□ □ 3 □□□□□□□□ □ □□□□□□□□ □□□□□□□□ 1 – 10
- □□□□□□□□□ □□□□ □□□□□□□□□□□□ □□□□□□□
- □ □□□□□□□□□□□ □□□□□□□□□□ □□□□□□□□□□
- □□□□□□□□□□□ □□□□□□□□□□ □□□□□□□□□□ □□□□□□□
- □□□□□□ □□□□□□□□□□□□□ □□□□□□□ □□□□ □□□□□□
- □□□□□□□□□□□□: □□□□ □□□□□□□□□□□ KABA

□□□□□ □□□□□□□□□□□

- □□□□□□□□□□□□□□ □□□□□□□□□□□□□ □□□□□□
- □□□□□□□□□ □□□□□□□□□□□ □□□□ □□□□□□□□□□□□□□
- □□□□□□□□□□□□□□□□□□□□□/□□□□□□□□□□□□□□ □□□□□□□
- □□□□□□□□□□□□□□□ □□□□□□□□□□□□□ □□□□□□□

□□□□□□□□□□□□ □□□□□□□□□□□□□□□□

□□□□□□□□□	□□□□□□□□
□□□□□□□□□□□□□	□□□□□□□□
□□□□□	RAL 9.005
□□□□□□□□□ □□□□□□□□□□□□	-□□ -25 °C □□ +80 °C

□□□□□□□□□□□□□ □□□□□□□□□□□□□□□□□□

□□□□□□□□ □□□□□□□□□□□□	□□□□□□□□□□
□□□□ □□□□□□□□□□□□	PZ
□□□□□□□□□□□□□□□□ □□□□□□□□□□□	□□□□
□□□□ □□□□□□	□□□□□□□□□□□□□ □□□□□□
□□□□□□□□□ □□□□ [□□]	80
□□□□□□□□□ □□□□□□ [□□]	□□ 78 □□ 120
□□□□□□□□□□□□□□□ □□□□□□	□□□□□□ / □□□□□□

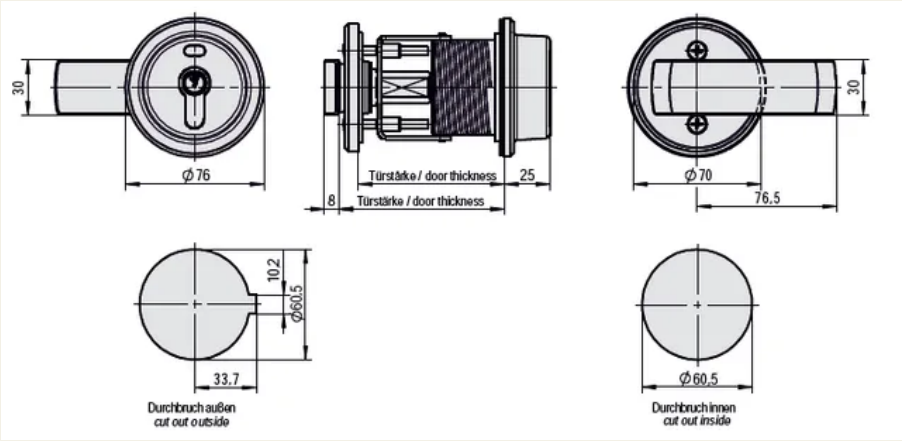
30
Ø 76
Türstärke / door thickness
25
8
Türstärke / door thickness
Ø 70
76,5
30
10,2
Ø60,5
33,7
Durchbruch außen
cut out outside
Ø 60,5
Durchbruch innen
cut out inside