SECURITY
MADE IN GERMANY
SINCE 1883

□□□□□ □□□ □□□□□□□□□□□□ □□□□□ JUMBO

□□□□□ □□□□□□: JUMBO.SYSTEM

□□□□□□□□□

- □□□□□□□□ □□□□□□□□
- □□□□□□ □□□□□□□□□□□□□□□ □□□□□□□ □□□□ □□□□□□
- □□□□□□□□□ □ □□□□□ □□□□□□□□□ □□□□□□□□□□□
- □□□□□□□□ □□□□□□□□□ □□□□□□□□□□□□ □□□□□□ (□□□□ □□□□□□□□□□□□ □□□□□□□□□)
- □□□□ □□□□□□□ □□□□□□□□□ □□ 70 □□ 140 □□
- □□□□□□□□□ □□□□□□□□□□□□ □□□□□□□□□□□□□□□ □□ -30°C □□ +80°C
- □□□□□□□□□ □□□□ □□□□□□□ □ □□□□□□□□ □ □□□□□□□□□□□ □□□□□□□, □□□□□□□□□□□ □□□□□□ 28–72 □□
- □□□□□□□□□□ □□□□□□□□□ □□□□ □□□□□□□□□□ □□□□□□
- □□□□□□□□□□□□ □□□□□□□□□□□□ □□□□□□□□□□□ □ □□□□□□ □□□□□□□□□, □□□□□□□ □□□□□□ 1 – 10 □□□□ □ □□□□□□□ □□□□□□□□□□□□ □□□□ □□□□□□□□□

□□□□□□ □□□□□□□□□□□

- □□□□□□□□□□□□□□□ □□□□□□□□□□□□ □□□□□□
- □□□□□□□□□□□□□□□
- □□□□□□□□□ □□□□□□□□□□□□ □□□□ □□□□□□□□□□□□□□□
- □□□□□□□□□□□□□□□□□□□□□/□□□□□□□□□□□□□□□ □□□□□□□
- □□□□□□□□□□□□□□□ □□□□□□□□□□□□□ □□□□□□□

□□□□□□□□□□□□□ □□□□□□□□□□□□□□□□□

□□□□□□□□□	ZAMAK
□□□□□□□□□□□□	□□□□□□□□□□□□ □□□□□□□□□□ / □□□□□□□□□□□□□□□□

□□□□□□□□□□□□□ □□□□□□□□□□□□□□□□□

□□□□□□□□□□□□□□ □□□□□□	□□□□□□ / □□□□□□
□□□□□□□□□ □□□□□□□□□□□	-□□ -30 °C □□ +80 °C

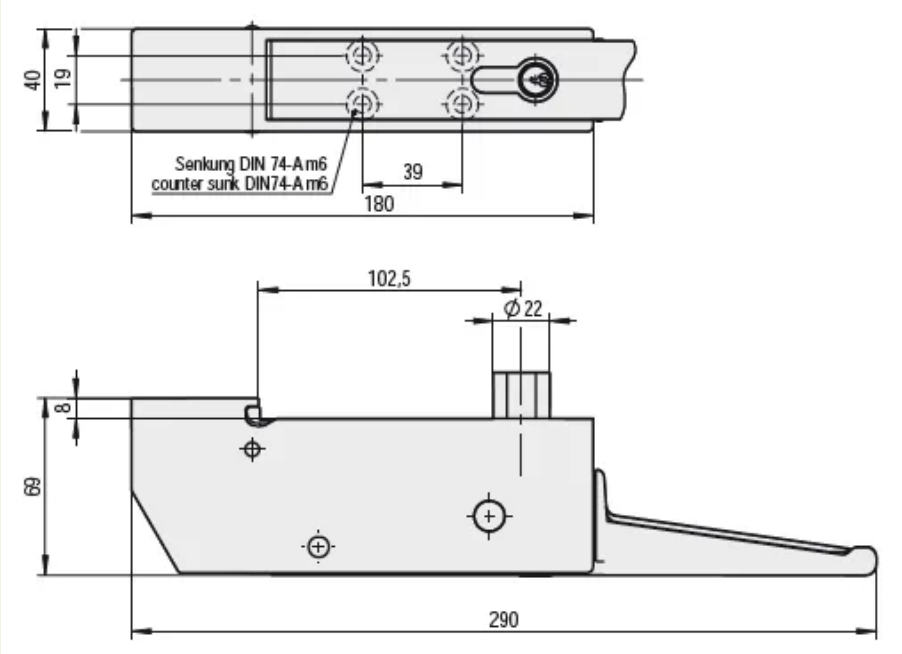
40
19
Senkung DIN 74-A m6
counter sunk DIN74-A m6
39
180
102,5
Ø 22
8
69
290