SECURITY
MADE IN GERMANY
SINCE 1883

□□□□ □□□□□ □□□ □□□□□□□□□□ □□□□□ - 13 □□, □□□□□□□□

□□□□□ □□□□□□□: KRD 200

□□□□□□□□□

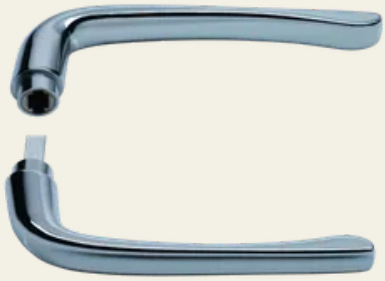

- ZAMAK / □□□□□□□□□□□□ □□□□□□
- □□□□□□□□ 13 □□
- □□□□□□□□□ □□□□ □□□□□□□□ □□□□□□□ □□ 150 □□
- □□□□ □□□□□□□□ □ □□□□□□□ □□□□□□□□□□□□
- □□□□□□□□□□□□□□□□ □□□□□□□□ □□□□□□□ □□□□□□□□□

□□□□□ □□□□□□□□□□□

- □□□□□□□□□□□□□□□ □□□□□□□□□□□□□ □□□□□□
- □□□□□□□□□ □□□□□□□□□□□□ □□□□ □□□□□□□□□□□□□□□
- □□□□□□□□□□□□□□□□□□□□□□/□□□□□□□□□□□□□□□ □□□□□□□
- □□□□□□□□□□□□□□□ □□□□□□□□□□□□□ □□□□□□□
- □□□□□□□□□□□□□□□ □□□□□□□□□□□□□□□ □□□□□□□

□□□□□□□□□□□□ □□□□□□□□□□□□□□□□

□□□□□□□□□	□□□□□□ / □□□□□□□□□□□□□ □□□□□□
□□□□ □□□□□□	□□□□□□□□□□□□□ □□□□□□
□□□□□□□□□□□□	□□□□□□□□ □□□□□□□□□, □□□□□□□□□□□□ □□□□□□□□□
□□□□□□□ [□□]	13
□□□□□□□□ □□□□□□ [□□]	□□ 150

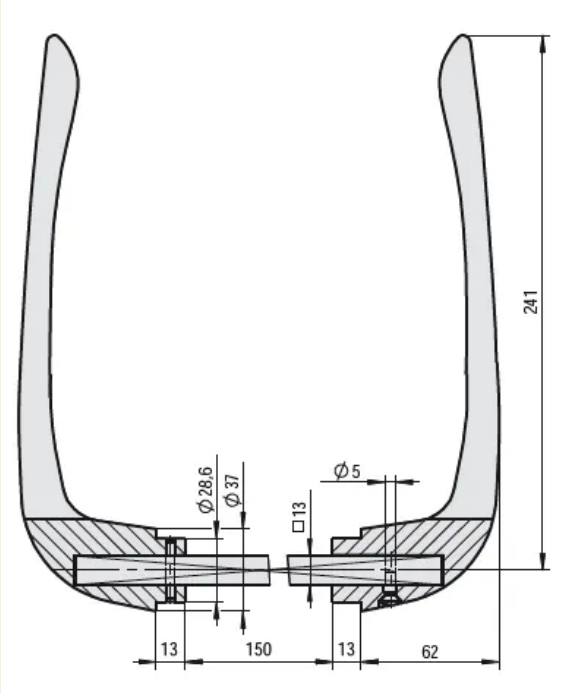
241
Ø 28,6
Ø 37
□13
Ø 5
13
150
13
62