SECURITY
MADE IN GERMANY
SINCE 1883

RETRO □□□□□ □□□□□□□□□, □□□□□□□□□□□□□□□□□□ □□ 50 □□

□□□□□ □□□□□□□: RETRO

□□□□□ □□□□□□□ RETRO □□□□□□□□□□□□□ □□□□ □ □□□□□□□□
□□□□□□□□□□□□□□ □ □□□□□□□□□□□, □□□□ □ □ □□□□□□□□□□□.
□□□□□□□□□□□□□ □□□□□□□ □□□□□□ □□□□□□□□□□□□□ □ □□□□□□
□□□□□□□□□□□□□ □ □□□□□□□□□ □□□□□□□□ □□□□ □□□□□□.

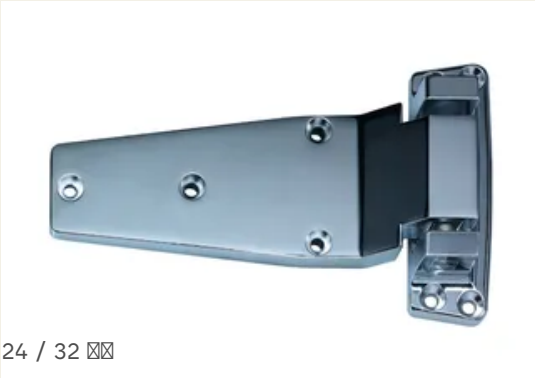

□□□□□□□□□

- □□□□ □□□□□□□ □□□□□□□□□□□, □ □□□□□□□□ □ □□□□□□□□□□□□ □ □□□□□□□□□□□ 0 / 24 / 32 □□
- □□□□□□□□□ □ □□□□□□□□□□□□□□□□ □ □□□ □□□□□□□□□□□□□□□ □□□□□□□
- □□□□□□ □□□□□, □□□□□□□□□□□□□□□□
- □□□□ □□□□□□□□ □□□□ □□□□□□□ □□□□□□□□□□□□
- □□□□ □□□□□□□□□□□□□ □ □□□□□□□□□□□ □□□□□□□□□□□□□□□□
- □□□□□□□□□□□□□□□□□□ □□□□ 2 □□□□□□□ □□ 50 □□
- □□□□□□□□□□□□□□□□□ □□□□□□□□□ □□□□ □□□□□□□□□□□□□ □□□□□□□□□□□

□□□□□ □□□□□□□□□□□

- □□□□□□□□□□□□□□□ □□□□□□□□□□□□□ □□□□□□
- □□□□□□□□□□□□□□□□
- □□□□□□□□□ □□□□□□□□□□□□ □□□□ □□□□□□□□□□□□□□□
- □□□□□□□□□□□□□□□□□□□□□/□□□□□□□□□□□□□□□ □□□□□□□
- □□□□□□□□□□□□□□□ □□□□□□□□□□□□□□ □□□□□□□

□□□□□□□□□□□□□ □□□□□□□□□□□□□□□□□

□□□□□□□□□□□□□□□□□□□ [□□]	□□ 50

□□□□□□□□□□□□□ □□□□□□□□□□□□□□□□□
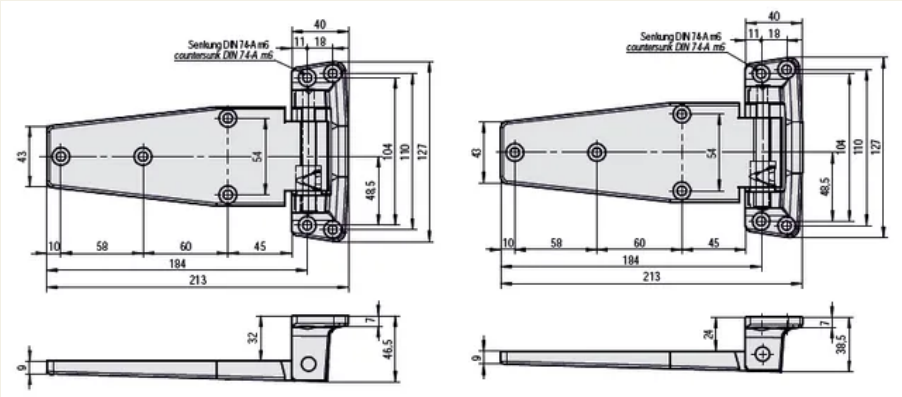
□□□□□□□□□□ [□□]	0 / 24 / 32
□□□□□□□□□	ZAMAK
□□□□□□□□□□□□□	□□□□□□□□□□□□□□□
□□□□□□□□□□□□□□ □□□□□□	□□□□□□ / □□□□□□
□□□□□ □□□□□□□□□□□□	180°
□□□□ □□□□□□	□□□□□□□□□□□□□ □□□□□□
□□□□□□□□□□□	□□□□□□□□ □□□□□□□□□□
□□□□□□	□□□ / □□□□
□□□□□□□□□□□□□□□□□□□	□□□ 50
□□□□□□□□□□□	0 / 24 / 32
□□□□□□□□□□□□□□	□□□□