SECURITY
MADE IN GERMANY
SINCE 1883

□□□□□□□ □□□□□ □□□ □□□□□□□□□□□ □□□□□□ □□□□□□□□□□□□ □□□□□ - □□□□□□□□□□□□ □□□□□

□□□□□ □□□□□□□: STG 100

□□□□□□□□□

- □□□ □□□□□□□□□□□□□□□□ □ □□□□□□□ □□□□□□□□□□□□ □□□□□□□
- □□□□□□□□□□□□□ □□□□□□ □ □□□□□□□□□□□□□□□□ □□□□□□□□□□□□
- □□□□ □□□□□□□□ □□□□ □□□□□□□ □□□□□□□□□□□□
- □□□□ □□□□□□□□□□□□□ □ □□□□□□□□□□□ □□□□□□□□□□□□□□□□
- □□□□□□□□□□□□ □□ □□□□□□□□ □□□□□□

□□□□□□ □□□□□□□□□□□

- □□□□□□□□□□□□□□□□ □□□□□□□□□□□□□ □□□□□□
- □□□□□□□□□ □□□□□□□□□□□□ □□□□ □□□□□□□□□□□□□□□
- □□□□□□□□□□□□□□□□□□□□□□/□□□□□□□□□□□□□□□ □□□□□□□
- □□□□□□□□□□□□□□□□ □□□□□□□□□□□□□ □□□□□□□

□□□□□□□□□□□□□ □□□□□□□□□□□□□□□□□

□□□□□□□□□	□□□□□□□□□□□□□ □□□□□□
□□□□□□□□□□□□□	□□□□□□□□□□□□□ □ □□□□□□□□□□□□□□□□□ □□□□□□□□□□□
□□□□□□□□□ □□□□□□□□□□□□□	-□□ -40°C □□ +80°C
□□□□□□□□ □□□□□□□□□□□□□	□□□□□□□□□□□
□□□□ □□□□□□	□□□□□□□□□□□□□ □□□□□□
□□□□□□□□□□□□□	□□□□□ □□□□□□□□□□□

□□□□□□□□□□□□□ □□□□□□□□□□□□□□□□□

□□□□□□□□ □□□□□□ [□□]

□□□□□□□□□□□□ □□ □□□□□□□□ □□□□□□

□□□□□□□□□□□□□ □□□□□□

□□□□□□ / □□□□□□

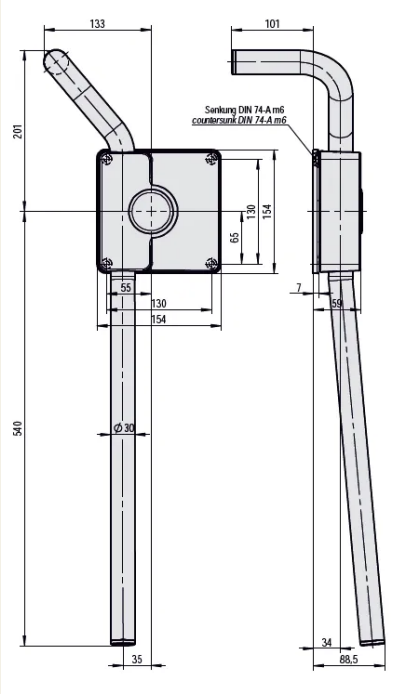
133
101
Senkung DIN 74-A m6
countersunk DIN 74-A m6
201
130
154
65
55
130
154
7
59
540
Ø 30
35
34
88,5