SECURITY
MADE IN GERMANY
SINCE 1883

□□□□□ □ □□□□□□□□□ □□□□□□□ □□□□□□□□□□□□□□□

□□□□□□ □□□□□□□: TÜ3400

□□□□□□-□□□□□□□□□□ □□□□□□□□□□□□□□, □□□□□□□□□, □ □□□□□□□□□□□□□ □□□□□□ □□□□ □□□□□□□□□□□□□ □□□□□□□. □□□□ □□□□□□□□□□ □ □□□□□□□□□ □□□□□□□□□ □ □□□ □□□□□□□□□□□□ □□□□□□□. □□□□□□ □□□□□□□□□□, □□□□□□□□□□□□□□□□□□ □□□□□ □□□□□□□□□□□□□□□□.

□□□□□□□□□□

- □□□□□□□□□□□□ □□□□□□ □ □□□□□□□□□□ □□□□□□ □□□ □□□□□□□□□□
- □□□□□□□□□□□□ □□□□□□□□□ □□□□□□□□ □□□□ BB □□□ □□□□□□□□□
- □□□□□□□□□□□□□ □□□□□□□□□□□□ □□□□ □□□□□□□□□□□ PZ 55 □□□
- □□□□□□□□□□□□ □□□□□□ □□□□□□□□□□ □□□ □□□□□□ □□□□ □□□□□□□□□□□□□□ □□□□□□
- □□□□□□□□□□□□□ □□□□□□ □□□ □□□□□□□□□

□□□□□□□□□□ □□□□□□□□

□□□□□□ □□□□□□□□□□□□□ □□□ □□□□□□□□□□ □ □□□□□□□□□□ 4 □□□□□□□□□□ □□□□□□□□□.

□□□□□□□□□□□□ □□□□□□□□□□□□□□□□□

□□□□□□□□□	□□□□□□□□□
□□□□□□□□□□□□□	□□□□□□□□□□□□□□□□
□□□□□	□□□□□□□□□

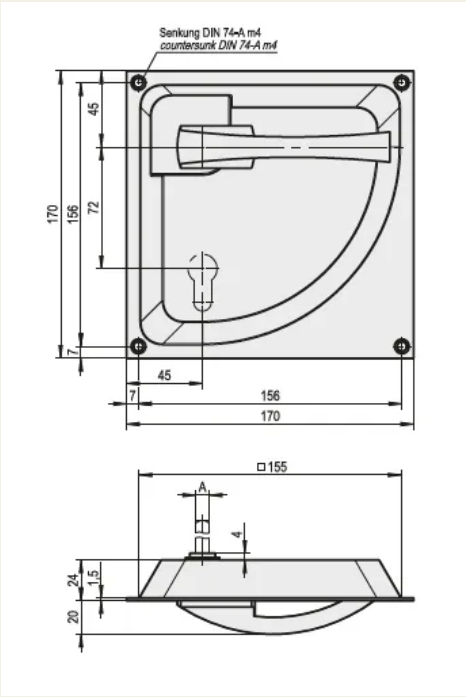
Senkung DIN 74-A m4
countersunk DIN 74-A m4
170
156
45
72
7
45
7
156
170
□155
A
4
24
1,5
20