SECURITY
MADE IN GERMANY
SINCE 1883

□□□□□ □ □□□□□□□□□ □□□□□□□ □□□□□□□□□□□□□□□

□□□□□□ □□□□□□□: TÜ3500

□□□□□□-□□□□□□□□□□ □□□□□□□□□□□□□□, □□□□□□□□□□, □ □□□□□□□□□□□□□
□□□□□□ □□□□ □□□□□□□□□□□□□ □□□□□□□□. □□□□ □□□□□□□□□□□ □ □□□□□□□□□
□□□□□□□□□ □ □□□ □□□□□□□□□□□□ □□□□□□□□. □□□□□□ □□□□□□□□□□,
□□□□□□□□□□□□□□□□□□ □□□□□ □□□□□□□□□□□□□□□□.

□□□□□□□□□□

- □□□□□□□□□□□□ □□□□□□ □□□ □□□□□□ □ □□□□□□□□□□ □□□□□□□ □□□ □□□□□□□□□□
- □□□□□□ 7 □□□ □□□ □□□□□□□□□
- □□□□□□□□□□ □□□□□□ □ □□□□□□□□□□□ □□□□□□□□□□
- □□□□□□ 70 □□□ □□□□□□□□□□□□□□ □□□ □□□□□□□□□
- □□□□□□□□□□ □ □□□□□□ □□□ □□□□□□□□□□

□□□□□□□□□□ □□□□□□□□

□□□□□□ □□□□□□□□□□ □□□ □□□□□□□□□□ □□□□ □□□□□□. □□□□ □□□□□□□□□□
4-□□□□□□□ □□□□□□□□□ □□□□□□□□.

□□□□□□□□□□□□□ □□□□□□□□□□□□□□□□□

□□□□□	□□□□□□□□

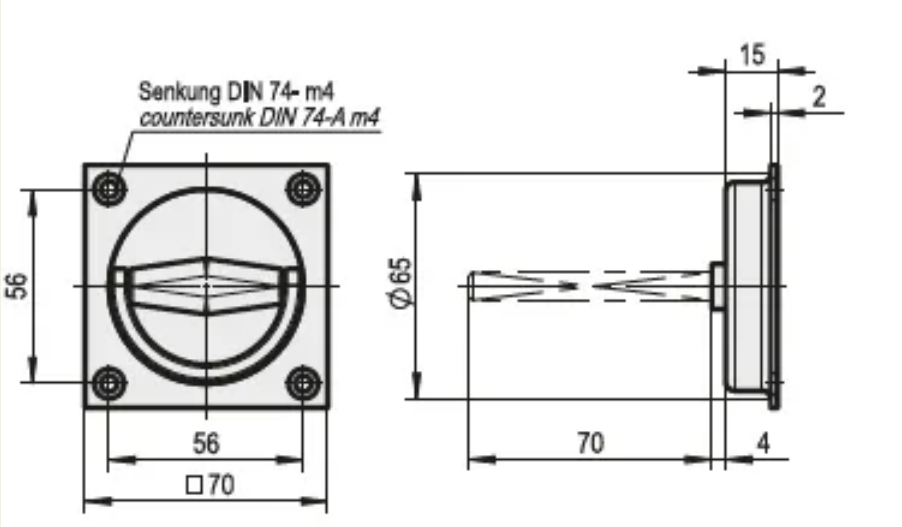
Senkung DIN 74- m4
countersunk DIN 74-A m4
56
56
□70
15
2
Ø65
70
4