SECURITY
MADE IN GERMANY
SINCE 1883

□□□□□ □ □□□□□□□□□ □□□□□□□ □□□□□□□□□□□□□□□

□□□□□□ □□□□□□□: TÜ3650

□□□□□□-□□□□□□□□□□ □□□□□□□□□□□□□□, □□□□□□□□□□, □ □□□□□□□□□□□□□
□□□□□□ □□□□ □□□□□□□□□□□□□ □□□□□□□□. □□□□ □□□□□□□□□□□ □ □□□□□□□□□
□□□□□□□□□ □ □□□ □□□□□□□□□□□□ □□□□□□□□. □□□□□□ □□□□□□□□□□,
□□□□□□□□□□□□□□□□□□ □□□□□ □□□□□□□□□□□□□□□□.

□□□□□□□□□□

- □□□□□□/□□□□□□□□□□ = □□□□□□□□□□□□□ □□□□□□ □□□ □□□□□□ □ □□□□□□□□□□ □□□□□□□ □□□ □□□□□□□□□□ □□□ □□□□□□□
  □□□□□□□□□□ = □□□□□□□□□□□□□ □□□□□□ □ □□□□□□□□□□ □□□□□□□ □□□ □□□□□□□□□□

□□□□□□□□□□ □□□□□□□□
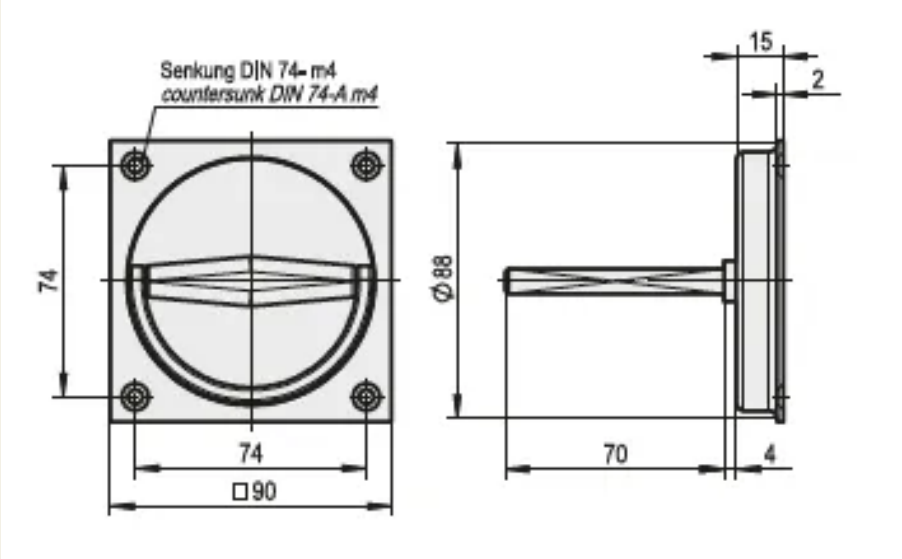
□□□□□□ □□□□□□□□□□ □□□ □□□□□□□□□□ □□□□ □□□□□□. □□□□ □□□□□□□□□□
4-□□□□□□□ □□□□□□□□□ □□□□□□□□.