SECURITY
MADE IN GERMANY
SINCE 1883

# □□□□□ □ □□□□□□□□□ □□□□□□□ □□□□□□□□□□□□□□□

□□□□□□ □□□□□□□: TÜ3850

□□□□□□-□□□□□□□□□□ □□□□□□□□□□□□□□, □□□□□□□□□□, □ □□□□□□□□□□□□□
□□□□□□ □□□□ □□□□□□□□□□□□□ □□□□□□□□. □□□□ □□□□□□□□□□□ □ □□□□□□□□□
□□□□□□□□□ □ □□□ □□□□□□□□□□□ □□□□□□□□. □□□□□□ □□□□□□□□□□,
□□□□□□□□□□□□□□□□□ □□□□□ □□□□□□□□□□□□□□□□.

## □□□□□□□□□□

- □□□□□□□□□□□□□□ □□□□□□ = □□□□□□□□□□□□□ □□□□□□ □ □□□□□□□□□□□ □□□□□□□□ □□□ □□□□□□□□□□□□□□ □□□□□□

## □□□□□□□□□□ □□□□□□□□

□□□□□□ □□□□□□□□□□□□□□ □□□ □□□□□□□□□□□□□□ □□□□□□ □ □□□□□□□□□□□ 4
□□□□□□□□□□ □□□□□□□□□.

## □□□□□□□□□□□□□ □□□□□□□□□□□□□□□□□

| | |
|---|---|
| □□□□□□□□□□ | □□□□□□□□□□□□□ □□□□□□ |
| □□□□□□□□□□□□□ | □□□□□□□□□ |
| □□□□□ | □□□□□□□□□ |
| □□□□□□□□□ [□□] | D110 x 15 |

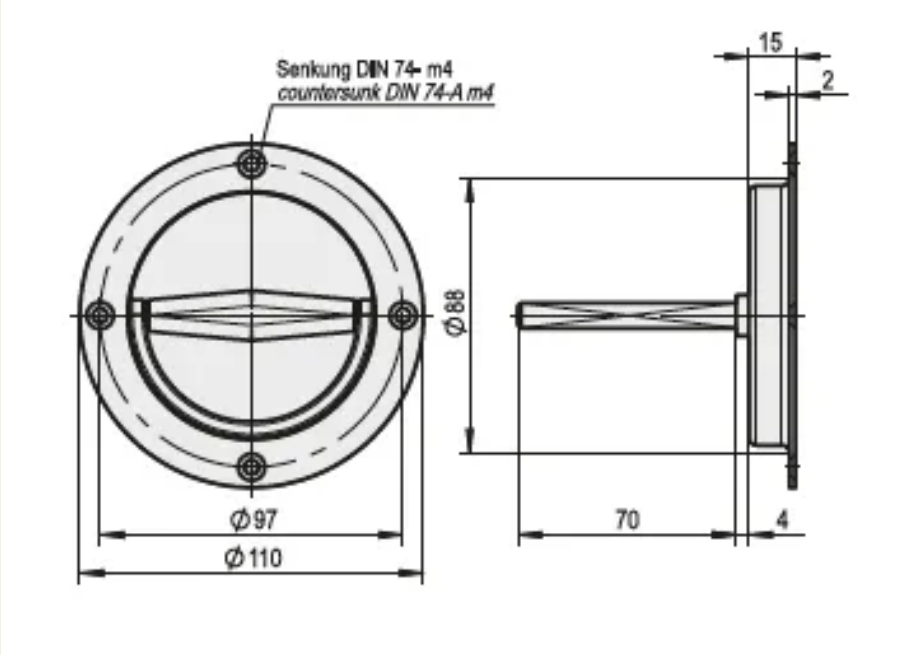
Senkung DIN 74- m4
countersunk DIN 74-A m4
15
2
Ø 88
Ø 97
Ø 110
70
4