SECURITY
MADE IN GERMANY
SINCE 1883

Thermolox □□□□□□ □□□ □□□□□□□□□ □□□□□□□□□□□□□ □□□□□□□□□□□

□□□□□□ □□□□□□□: THERMOLOX.CO

□□□□□□□□□□ □□□□□□□□ □□□□□□□□□□□□□□□ □□□□ □□□□□□□□□□□□□□□□ □ □□□□□□□□□□□□ □□□□□□□□□□□□□□□□ □□□□□□□□□□□□ □□ □□□□□ □□□□□□□□□□□□□□□□□□□□ □□□□□□□□□□ □ □□□□□□□□, □□□□□□□□□□, □□ □□□□□□□□□□□□□□□□□□□□□ □ □□□□□□□□□□□□□□□□, □□□□□□□□□□□ □□ □□□□□□. □□□□□□□□□□□ □□□□□□□□□□□□□ □□□□□□□□□ □□□□□□□□□□□ □□□□□□□□□□□□□ □□□□□□□□□□□ □□□□□□□□□, □□□□□□ □□□□ □□□□□□□□□ □□□□□□□□□ □□□□ □□□□□□□□□□□□□□□□□□□□ □□□□□□□□□□□ □ □□□□□□□□□□□□□ □□□□□□□□□. □□□□□□□□□ □□□□□□□□□□□□□□, □□□□□□□□□□□□□□□□□□ □ □□□□□□□□□□□□□□□□□ (□ □□□□. 500 000 □□□□□□□) □□□□ □□□□□□□□□□□□□□□□□ □□□□□□□□□ □□□□□□□□□□□□□, □□□□□□□□□□, □ □□□□□□□□□ □□□□□□□ □□□□□□□□□□□□□□□□ □□□□□□□□□ □□□□ □ □ □□□□□□□□□□□□□□□□□ □□□□□□□□□□□□□□□. □□□□□□□□□□□□□ THERMOLOX □□□□□□ □□□□□□□: https://thermolox.stuv.de/

□□□□□□□□□

- □□□□□□□: ZAMAK
- □□□□□□□□□ □ □□□□□□□□□ □□□□□□□□□□□□□□□□ □□□□□□□□□ □ □□□□□□□□□□□ □□□□□□□□□
- □□□□□ □□□ □□□□□□□□□□□□□ □□□□□□
- □□□□□□□□□ □□□□□□□□□□□□□ □□□ 73 □□□ 83 □□□
- □□□□□□ □ □□□□□□□□□ □□□ □□□□□□□□□ □□□□ □□□□□□□□□□□□□□ □□□□□□□□□
- □□□□□□□□□□□□□□ □□□□□□□□□□□ □□□□□□□ □ □□□□□□□□□□□□□□□□ □□□□□□□□□

[illegible]

[illegible] THERMOLOX [illegible] 90°. [illegible] THERMOLOX [illegible] STUV [illegible]: [illegible] THERMOLOX [illegible].

[illegible]

- [illegible]
- [illegible]

[illegible]

[illegible]	ZAMAK
[illegible]	[illegible]
[illegible]	[illegible] / [illegible]
[illegible]	[illegible] / [illegible]
[illegible]	[illegible]
[illegible]	[illegible]

[redacted]

[redacted]

[redacted]

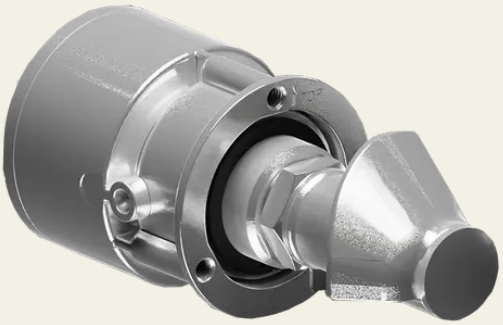

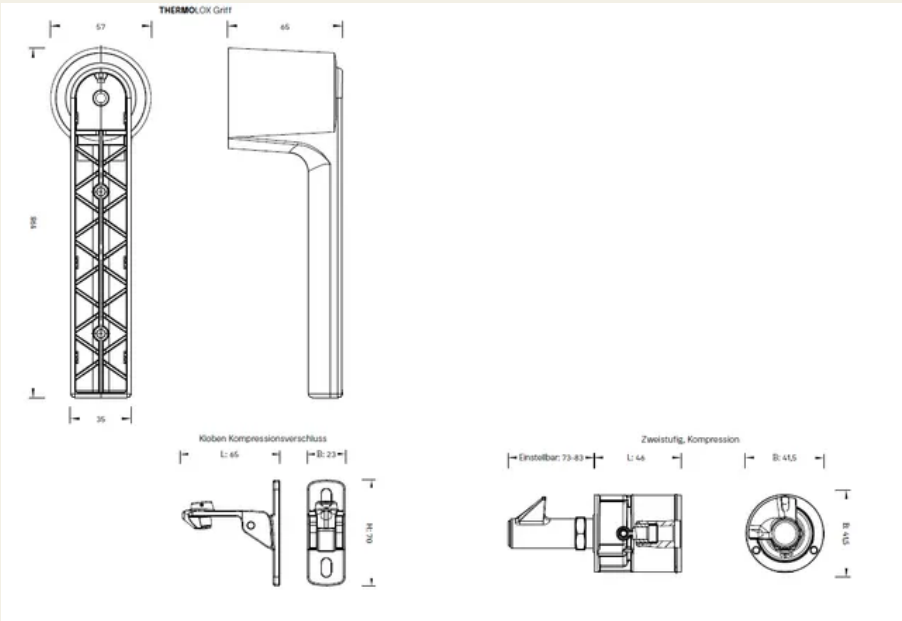
THERMOLOX Griff
57
65
35
Kloben Kompressionsverschluss
L: 65
B: 23
Zweistufig, Kompression
Einstellbar: 73-83
L: 44
B: 41,5