SECURITY
MADE IN GERMANY
SINCE 1883

□□□□□ □ □□□□□□□□□□ □□□□□□, □□□□□□□□□□□□ □□□□□

□□□□□ □□□□□□□: TRV 200

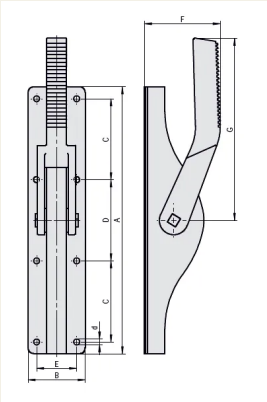

□□□□□□□□□

- □□□□□□□□□□□□ □□□□□□, □□□□□□□□
- □□□□ □□□□□□□□□□□□ □□□□□□□□ 16 □□
- □ □□□□□□□□ □□□□□□□□□□
- □□□□ □□. 30 □□
- □ □□□□□□□□ □□□□□□□□□□
- □□□□□□□□□□□□□□ □□□□□□ □□□□□□□□□

□□□□□ □□□□□□□□□□□

- □□□□□□□□□□□□□□□ □□□□□□□□□□□□□ □□□□□□
- □□□□□□□□□ □□□□□□□□□□□ □□□□ □□□□□□□□□□□□□□□
- □□□□□□□□□□□□□□□□□□□□□□/□□□□□□□□□□□□□□□ □□□□□□□
- □□□□□□□□□□□□□□□ □□□□□□□□□□□□□ □□□□□□□
- □□□□□□□□□□□□□□□ □□□□□□□□□□□□□□□□ □□□□□□□

□□□□□□□□□□□□□ □□□□□□□□□□□□□□□□□

□□□□□□□□□	□□□□□□□□□□□□□ □□□□□□
□□□□□□□□□□□□□	□□□□□□
□□□□□□□□□□□□□□□□ □□□□□□□□□□□	□□
□□□□ □□□□□□	□□□□□□□□□□□□□ □□□□□□

□□□□□□□□□□□□□ □□□□□□□□□□□□□□□□□□
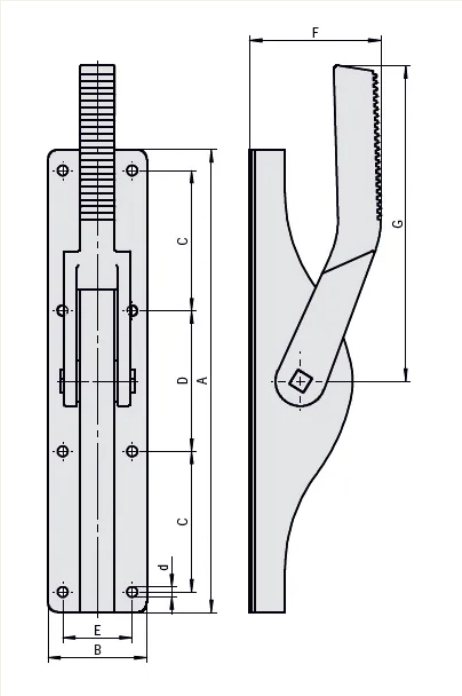
□□□□□□□□□□□□	□□□□□□
□□□□ [□□]	30
□□□□□□□□□□□□□□□ □□□□□□	□□□□□□ / □□□□□□