# [illegible]

SECURITY
MADE IN GERMANY
SINCE 1883

## Thermolox [illegible]

[illegible]: Thermolox.SYSTEM

[illegible] [illegible] [illegible] [

## [redacted]

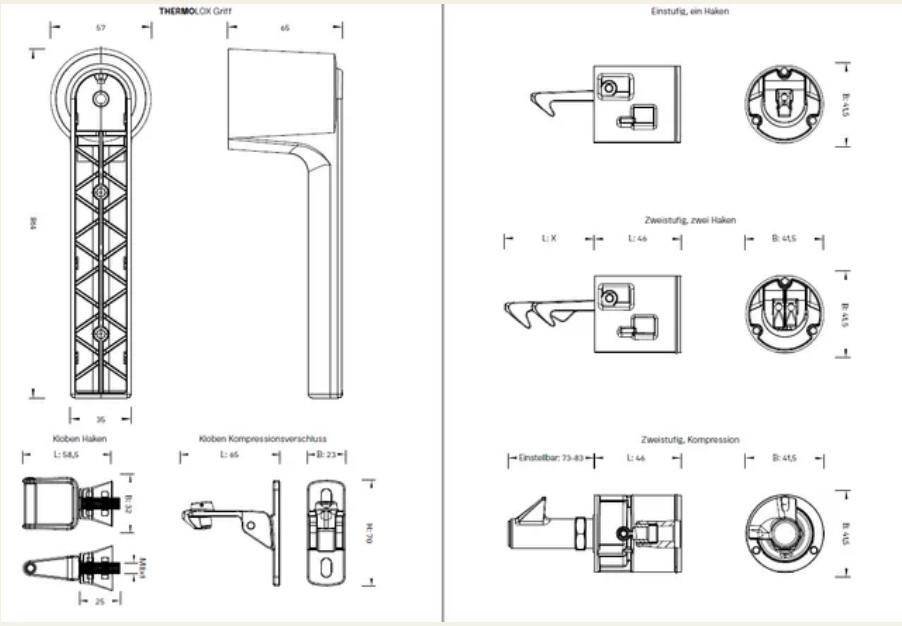
THERMOLOX Griff
57
65
35
Kloben Haken
L: 58,5
B: 32
25
Kloben Kompressionsverschluss
L: 65
B: 23
H: 70
Einstufig, ein Haken
B: 41,5
Zweistufig, zwei Haken
L: X
L: 46
B: 41,5
Zweistufig, Kompression
Einstellbar: 73-83
L: 46
B: 41,5