SECURITY
MADE IN GERMANY
SINCE 1883

□□□□□□□□ □□□ □□□□□□ □□ □□□□□ □□□ 2 □□□□□□□□□□□ □□□□□□□□□□

□□□□□ □□□□□□□: V09100210

□□□□□□□□ □□□ □□□□□□ □□ □□□□□ □□□□□□ □□□□□□□□□□□□□ □□□ □□□□□□□□ □ □□□□□□, □□□□□□□□□□□□□□ □□□□□□□□□□□□□ □□□□□□□□□□ □□□□□□□□□.

□□□□□□□□□ □□□□□□□□

□□□□□□□□□ □□□□□□□□□□□□□ □□□ □□□□□□□□□□□□□ □ □□□□□□□□□□□□□□ □□□□□□□□□□□□□□ □□□□□□□□□□. □□□□□□□□□□ □□□□ □□□□□ □□□□□□□□□□□□□ □□□□□□□□□□□, □□□□□□□□□□□□□□□□ □□□□□ □□□□ □□□□□□□.

□□□□□□□□□□□□ □□□□□□□□□□□□□□□□□

□□□□□□□□□	□□□□□□□□
□□□□□□□□□□□□□	□□□□□□
□□□□□	□□□□□□
□□□□ □□□□□□□□□□□	M4
□□□□□□□□ □x□x□	17x33x115

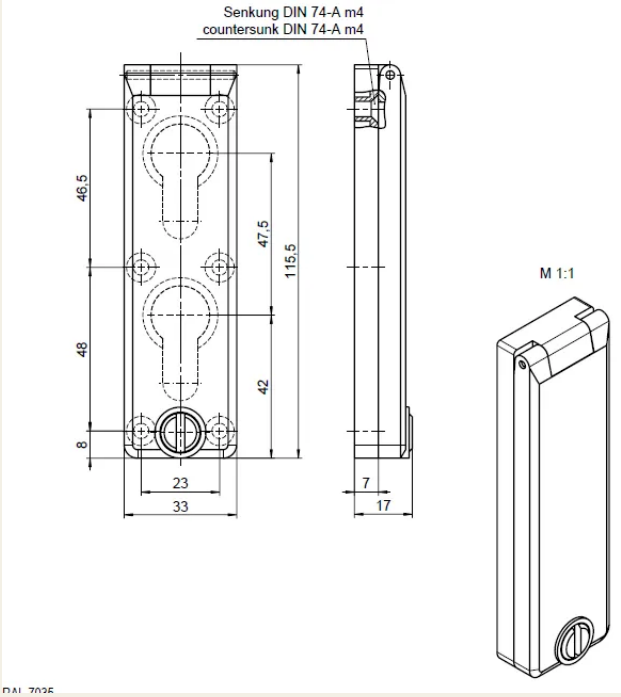
Senkung DIN 74-A m4
countersunk DIN 74-A m4
46,5
48
8
47,5
115,5
42
23
33
7
17
M 1:1