SECURITY
MADE IN GERMANY
SINCE 1883

□□□□ □□□□□□□□□□□□ □□□□□□ □ □□□□□□□□□

□□□□□□ □□□□□□□: V16301320

L-□□□□□□□□□ □□□□□□□□ □□□□□□ □ □□□□□□□□□□□.

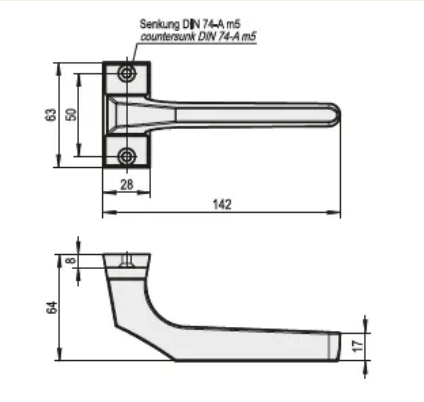

□□□□□□□□□ □□□□□□□□

□□□□□ □□□□□□□□□ □□□□□□ □□□ □□□□□□□□□ □□□□□□□□□ □ □□□□□ □□□□ □□□□□□ □ □□□□□□□□□□□□ □□□□□□ 8 x 90 □□□. □□□□□□□□ □□□□□□ □□□□□□ □□□□□□□□□□□ □□□□□□ □ □□□□□□□□□□□□□□□□ □□□□ □□□□□□□□□□ □□□□□□□□□□□ □□□□□□□□.

□□□□□□□□□□□□ □□□□□□□□□□□□□□□□□
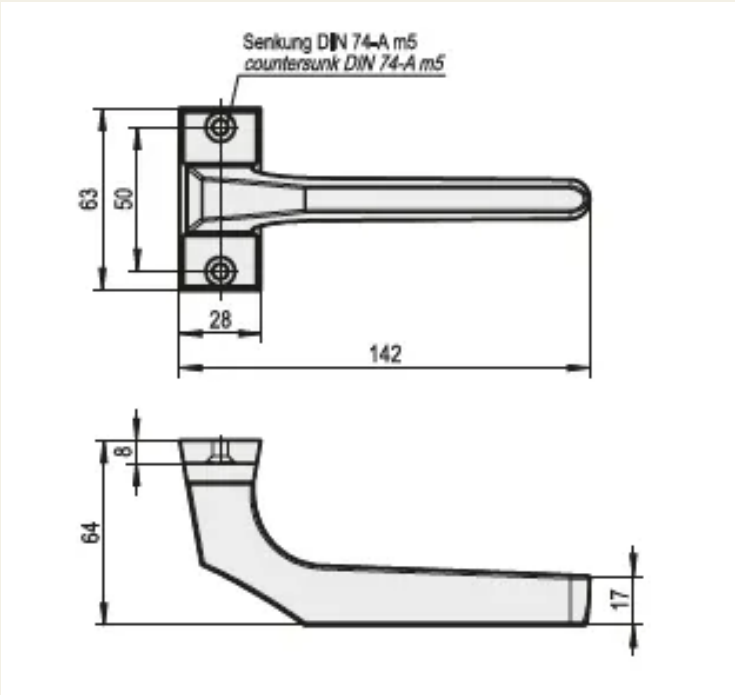
□□□□□□□□□	□□□□□□□□□
□□□□□□□□□□□□	□□□□□□□□□□□□□□□
□□□□□	□□□□□□□□