□□□□□□□□□□□□ □□□□□□□□

SECURITY
MADE IN GERMANY
SINCE 1883

VARILOX □□□□□ □□□ □□□□□□□□□□□□ □□□□□ - □□□□□□□□□□ □□□□□□□□

□□□□□ □□□□□□: VARILOX.SYSTEM

□□□□□□□□□ STUV □□□□□□□□□□□□ □ □□□□□□□□□□□□□□□□□□ □□□□□□□□□□ □□□□□□□□ □□□□□□□□□ □ □□□□□□□□□ □□□□□□□□ Varilox, □□□□□□□□ □□□□□ □□□□□ □□□□□□□□□□□□□□□□ □□□□□□□□□□□□□□□□□□□. □□□□□□□□□□ □□□□ □□□□□□□□□ □□□□□□? □□□□□□□□□□□□ □□□□ □□□□□□□□□□□□□ □□□□□□ □□□□ □□□□□□□□□□□□□□□□ □□□□□□□ □□□□□? □□□□□□□□□□□ □□□□□□□□ □□□□□□□□□□□ □□□□□□ □□□□□□□□□□□□□□□□ □□□□□□□□□□□ □□□□□□□□□□□□□□□ □□□□□□□□□ □ □□□□□□□□□ □□□□□□.

□□□□□□□□□

- □□□□□□□□ □□□□□□□□□□ □□□□□□□□□□ □□□□□□□□ □□□□□□□□□□ STUV EASYLOX
- □□□□□□□□□ □ □□□□□ □□□□□□□□□□ □□□□□□ □ □□□□□□□
- □□ □□□□□□□ □ □□□□□□□□□□□□□ □□□□□□□□□□□, □□□□□□□□□ □□□□ □□□□□□ (□□□□□. 10 □□□□□□□□□□□ □□□□□□□□), □ □□□□□□□ □□□□□□□□□□□□□ □□□□ □□□□□□□□□□□□□□ □□□□ □□□□□□□□□□□□□□□□ □□□□□□□□□□ □□□□□□□□□□ (KABA)
- □□□□□□□□□ □□□□ □□□□□□□□□□□ □□□□□□□ □□□□□□□, □□□□□□□□□ □□□□□□□□□□□□□□ □□□□□□□□□
- □□□□□□□□□□□□□ □□□□□□□□□□ □ □□□□□□□□□□ □ □□□□□□□□□□□□□□□□□ □□□□□□□
- □□□□□□□□□□□□□: □□□□□□□ OEM □ □□□□□□□□□□ □□□□□□□□ □□□ □□□□□□□
- □□□□ □□□□□□□ □ □□□□□□ □□□□□□□
- □ □□□□□□□ □□□□ □□□□□□□□□□, □□□□□□□□□□□□□□□ □□□□□□□□□□ □□□□ 10 □□
- □□□□□□□□□ □□□□□□□□□□□□ □□□□□□□□□□□□□□□ □□ -40°C □□ +80°C
- □□□□□□□□□□□□ □□□□□□□□ □□□□□□□□□□□□ □□□□□□□□□
- □□□□□□□ □□□□□□□□□□□ □□□□□□□ □□□□ □□□□□□□□□□□□ □□□□□□ (□□□□ □□□□□□□□□□□□ □□□□□□□□□□)
- □□□□□□□□□□□□ □□□ □□□□□□ □□□□□□□□, □□□□□□□□ □ □□□□□□□□□□□□□□□□□□ □□□□□□□□□□□□□: □□□□□□□□□□□□□ □□□□□□ □ □□□□□□□□□, □□□□□□□□□□□□□□□□ □□□□□□□□□□□□□□□□□□

□□□□□□□□□ □□□□□□□□

□□□□□ □□□□□□□□□□□□□□ □□□□□□□□ VARILOX □ □□□□□□□□□□□□□ □□□□□□□ □□□□□□ □□□□□ □□□□□□□□□□□□□□□□□□□□ □□□□ □ □□□□□ □□□□□□□□□□ □□□□□□□□□□□ □□□□□□□, □□□□ □ □ □□□□□□□□□□□□□□□□□□ □□□□□□□□□□ □□□□□□□□□. □□□□□□□□□□□ □□□□□□□□ □□□□□□ □□□□□□□□□□ □ □□□□□ □□□□□□ □□□□□□□□□□□ □□□□□□□ □ □□□□□□□□□□□ □□□□□□□□□□□□ □□□□□□□□□ □□□□ □□□□□□□□□□□ □ □□□□□□□□ □□□□□□ □□ □□□□□□ □□□□□□□□□□□.

SECURITY
MADE IN GERMANY
SINCE 1883

[redacted]

- [redacted]
- [redacted]
- [redacted]
- [redacted]
- [redacted]
- [redacted]

SECURITY
MADE IN GERMANY
SINCE 1883

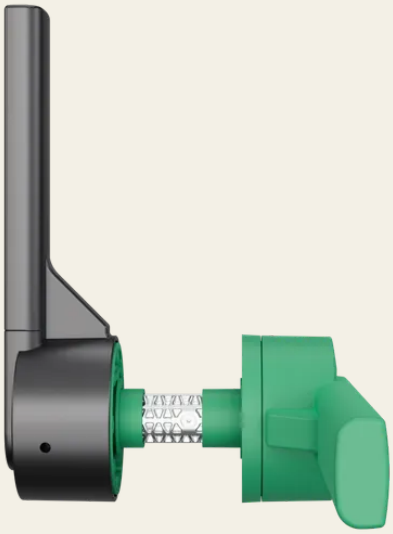

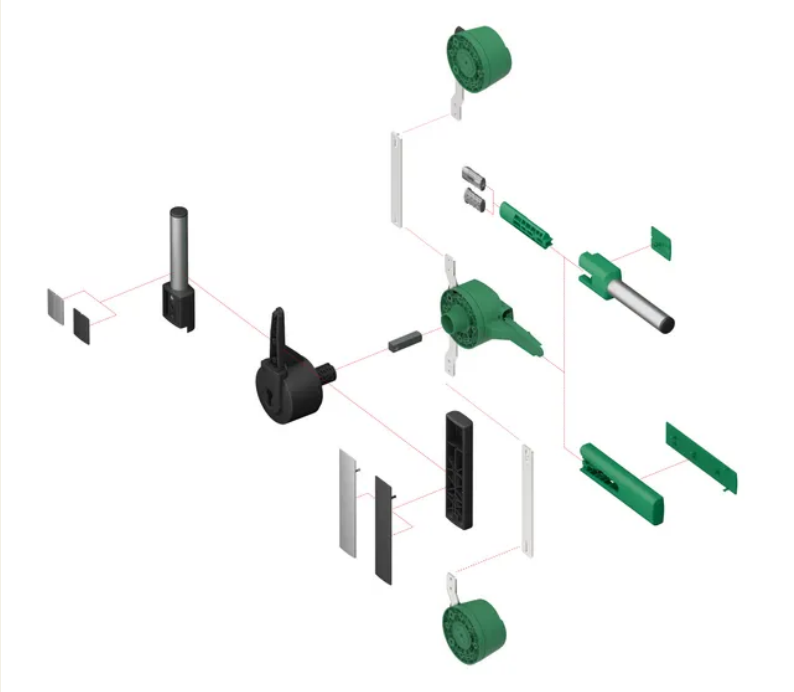

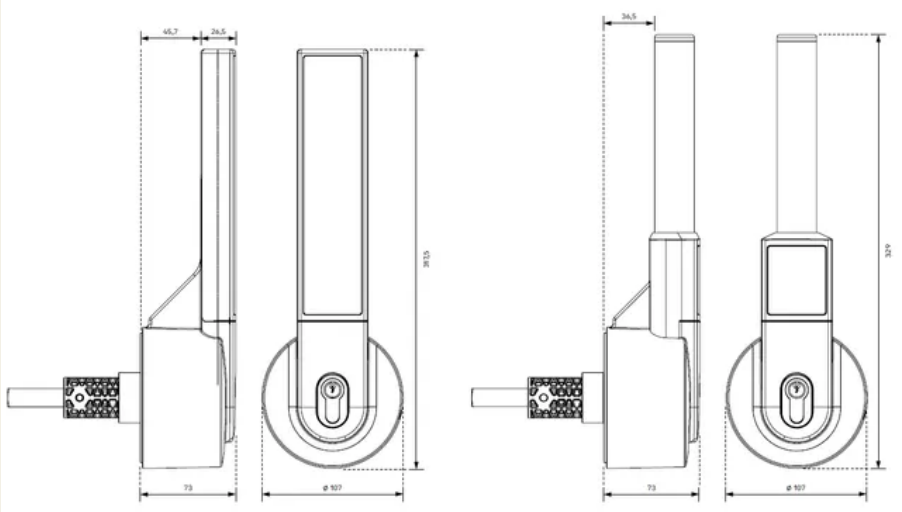
45,7
34,5
329,5
73
ø 107
34,5
329
73
ø 107