SECURITY
MADE IN GERMANY
SINCE 1883

□□□□□□□□□ □□□□□□□□ - □□□□□□□□□□□ □□□□□□□□□ 90N

□□□□□□ □□□□□□□: VSE 100

□□□□□□□□□

- □□□□□□□□□ □□ □□□□□□□□ ZAMAK □□□□ □□□□□□□□□□□□□□□
- □□□□□□□□□□□□ □□□□□□□□□□ 90 □
- □ □□□□□□□□□□□ □□□□□□
- □□□□□□□ □□□□ □□□□□□□□□□□ □ □□□□□□-□□□□□□□ □ □□□□□□□□□□□ 32 □□ □□□□□□□□□□

□□□□□□ □□□□□□□□□□□

- □□□□□□□□□□□□□□□ □□□□□□□□□□□□□ □□□□□□
- □□□□□□□□□□ □□□□□□□□□□□□ □□□□ □□□□□□□□□□□□□□□
- □□□□□□□□□□□□□□□□□□□□□□/□□□□□□□□□□□□□□□ □□□□□□□
- □□□□□□□□□□□□□□□ □□□□□□□□□□□□□ □□□□□□□
- □□□□□□□□□□□□□□□ □□□□□□□□□□□□□□□□ □□□□□□□

□□□□□□□□□□□□ □□□□□□□□□□□□□□□□

□□□□□□□□□	ZAMAK
□□□□□□□□□□□□	□□□□□□□□□□□ □□□□□□□□□ / □□□□□□□□□□□□□□□
□□□□□	RAL XXXX
□□□□□□□□ □□□□□□□□□□□□	□□□□□□□
□□□□ □□□□□□	□□□□□□□□□□□□□ □□□□□□
□□□□□□□□□□□□	□□□□□□□

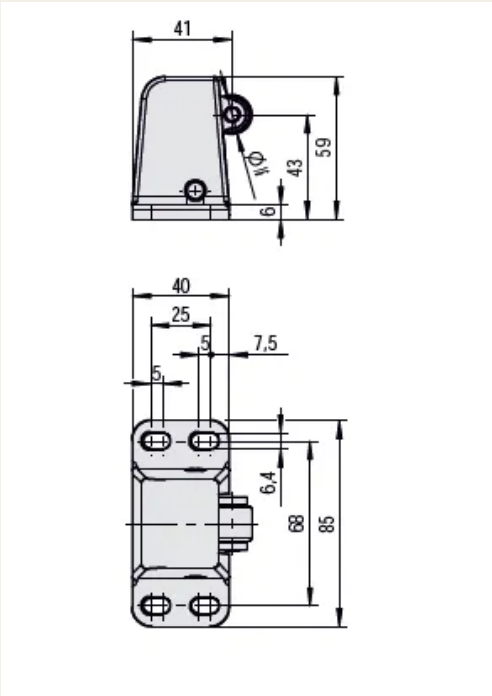
41
59
43
6
40
25
5
7,5
5
6,4
68
85