SECURITY
MADE IN GERMANY
SINCE 1883

重型把手 - 不锈钢

零件编号: ADR 200

特性

- 适用于偏置距大于 60 mm 的表面安装门
- 抛光和喷砂不锈钢
- 可选择右版本或左版本
- 带压印板
- 尼龙滚轴

应用领域

- 烹饪和烟熏设备
- 制冷配件贸易
- 金属/门制造
- 冷藏门制造商
- 冷库制造商

技术参数

材料	不锈钢
表面	抛光和喷砂处理
温度范围	-4 0 °C 至 +8 0 °C
锁定功能	按下
门类型	旋转门

技术参数
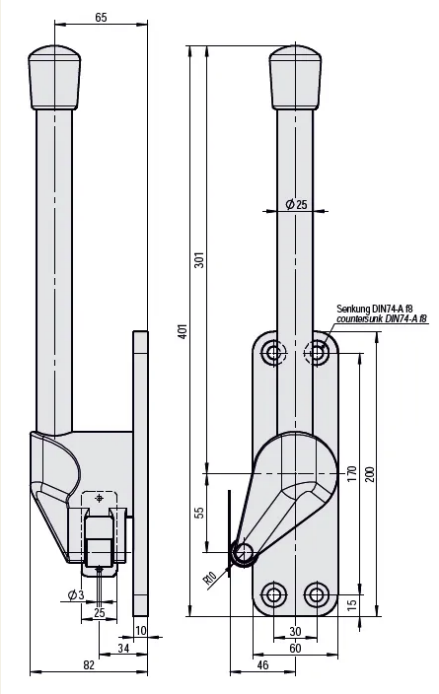
门厚度 ［mm］	从76开始
门挡板	右版本 / 左版本