SECURITY
MADE IN GERMANY
SINCE 1883

PIPE 磁性门锁

零件编号: BOLT 200

特性

- 适用于 78 至 120 mm 的门厚度
- 使用温度范围为 -25°C
- 带锁芯和 3 把不同钥匙 1 – 10
- 适用于后期安装
- 带集成紧急开启装置
- 视觉螺栓位置指示器
- 可使用右版本或左版本
- 可选：适用于 KABA 锁芯

应用领域

- 冷库制造商
- 制冷配件贸易
- 金属/门制造
- 冷藏门制造商

技术参数

材料	塑料
表面	有色
颜色	RAL 9 .0 0 5
温度范围	-2 5 °C 至 +8 0 °C

技术参数
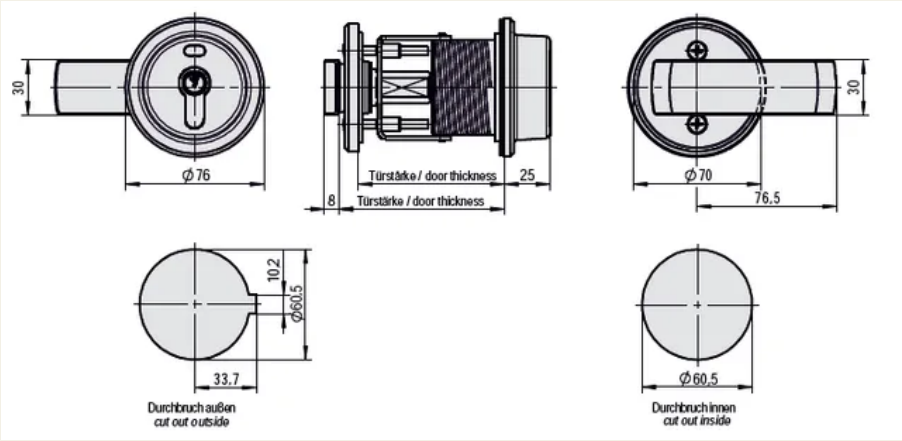
锁定功能	插销锁
锁定方式	锁心
多点锁定	不
门类型	旋转门
后套 ［mm］	80
门厚度 ［mm］	78至120
门挡板	右版本 / 左版本