数据表

SECURITY
MADE IN GERMANY
SINCE 1883

冷库门锁

零件编号: EASYLOX

STUV 工程师们利用 EASYLOX 设计了一个模块化锁定系统，可用于冷藏室和冷冻室的门，该系统可进行个性化配置。是不锈钢外观还是经典黑色？借助模块化系统，可以轻松组合不同的装饰面板和内把手。



特性

- 提供两种颜色
- 可选：OEM 版本，盖板上印有客户徽标
- 可调节锁销，后套可调节 10 mm
- 内手柄护盖具有余辉功能（用于紧急开启）
- 适用于 45 至 165 mm 的门厚度
- 使用温度范围为 -30°C 至 +80°C
- 可使用带两个钥匙（镀镍钢）的板式锁芯锁定，不同锁芯 1 – 10 或无锁芯的盲孔版本
- 钻孔与 STUV VARILOX 锁定系统相同
- 通过 EN 179 测试
- 由特别坚固、耐用和抗冲击的材料制成：不锈钢和玻璃纤维增强塑料

功能描述

打开、关闭，如此直观且符合人体工学，正如锁定系统所应具备的特点。沿门打开方向拉或推，即可启动机械装置。

应用领域

- 冷库制造商
- 冷藏车
- 制冷配件贸易
- 金属/门制造

冷藏门制造商

技术参数

材料	塑料
表面	有色
颜色	RAL 9 .0 0 5
标准	符合EN 179标准
温度范围	-3 0 °C 至 +8 0 °C
锁定功能	抓取
锁定方式	锁芯
多点锁定	不
门类型	旋转门
后套 ［mm］	80
门厚度 ［mm］	45至165
门挡板	右版本 / 左版本

SECURITY
MADE IN GERMANY
SINCE 1883





Steinbach & Vollmann GmbH | Parkstraße 11 42579 Heiligenhaus | +492056140 | info@stuv.de | www.stuv.de

SECURITY
MADE IN GERMANY
SINCE 1883

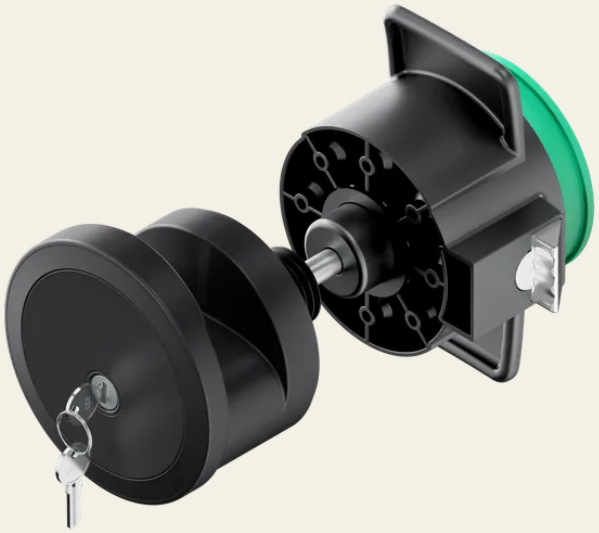

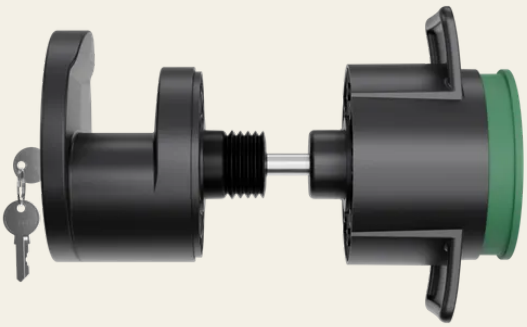

Steinbach & Vollmann GmbH | Parkstraße 11 42579 Heiligenhaus | +492056140 | info@stuv.de | www.stuv.de

SECURITY
MADE IN GERMANY
SINCE 1883

