SECURITY
MADE IN GERMANY
SINCE 1883

插芯锁 72mm 锁芯距离

零件编号: KES 100

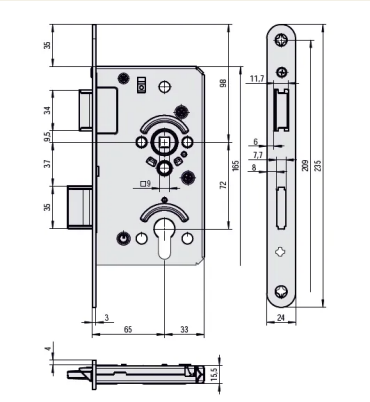

特性

- 适用于潮湿环境
- 带可更换部件
- 前端为不锈钢，圆角
- 锁销和死锁抛光镀镍
- 预装用于型材锁芯
- 螺母 9 mm
- 可翻转锁销，适用于右版本和左版本
- 前端为不锈钢
- 后套 65 mm

应用领域

- 冷库制造商
- 制冷配件贸易
- 金属/门制造
- 冷藏门制造商
- 隔热门制造商

技术参数

材料	钢
表面	镀锌

SECURITY
MADE IN GERMANY
SINCE 1883

技术参数

锁定功能	锁销/死锁
锁定方式	锁心
多点锁定	不
门类型	旋转门
配件	门把手
螺母 [mm]	9
门框尺寸 [mm]	235 × 24
材料 前端	不锈钢
材料：锁体外壳	钢
后套 [mm]	65
距离 [毫米]	72
门挡板	右版本 / 左版本

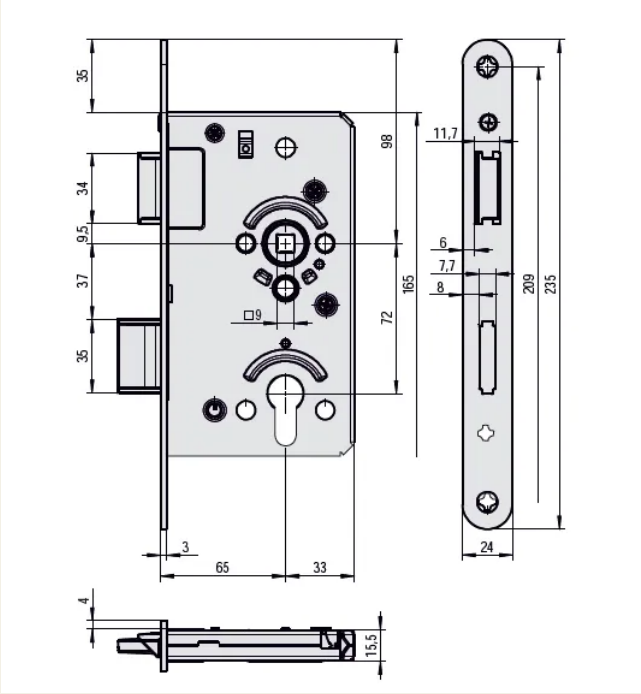
35
34
9,5
37
35
98
165
72
□9
3
65
33
4
15,5
11,7
6
7,7
8
209
235
24