SECURITY
MADE IN GERMANY
SINCE 1883

用于蜗轮锁的双推杆 - 13mm 方形

零件编号: KRD 200

特性

- ZAMAK / 不锈钢
- 方形 13 mm
- 适用于厚度不超过 150 mm 的门
- 适用于右版本和左版本
- 可提供额外的长护板

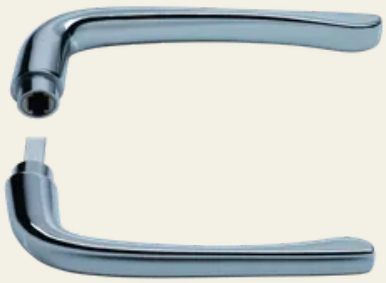

应用领域

- 冷库制造商
- 制冷配件贸易
- 金属/门制造
- 冷藏门制造商
- 隔热门制造商

技术参数

材料	ZAMAK / 不锈钢
门类型	旋转门
配件	长牌，内牌
螺母 ［mm］	13
门厚度 ［mm］	最多150

技术参数
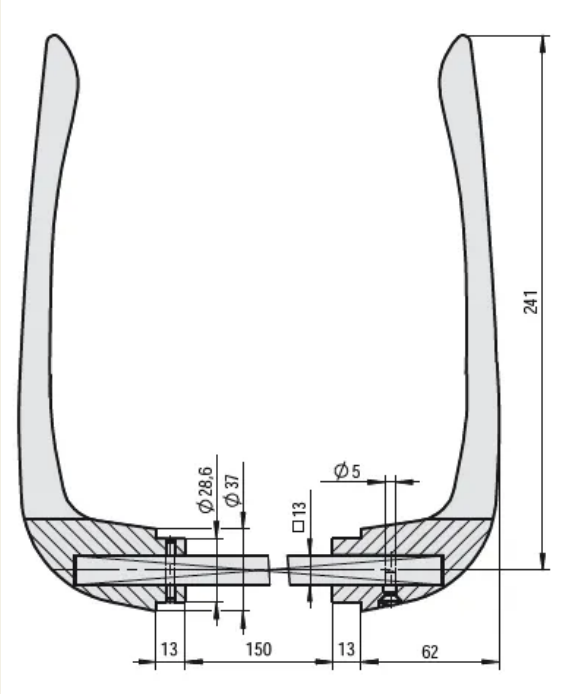
门挡板	右版本 / 左版本