数据表

SECURITY
MADE IN GERMANY
SINCE 1883

蜗轮锁 - 14 毫米方形 - 不可锁定

零件编号: KSS 100

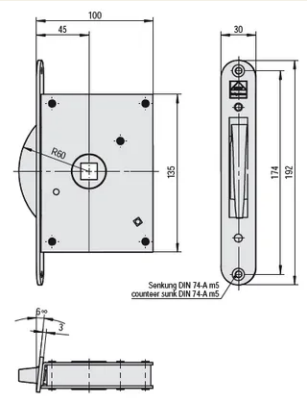

特性

- 无锁闭装置
- 螺母 14 mm
- 适用于右版本或左版本
- 带钢螺钉
- 后套 45 mm
- 适用于热设备

应用领域

- 冷库制造商
- 隔热门制造商
- 金属/门制造
- 冷藏门制造商
- 烤箱制造商

技术参数

材料	钢
表面	镀锌
锁定功能	压机
锁定方式	盲孔

SECURITY
MADE IN GERMANY
SINCE 1883

技术参数

多点锁定	不
门类型	旋转门
配件	门把手、撞击板
螺母 ［mm］	14
门框尺寸 ［mm］	192 × 30
材料 前端	钢
材料 死锁	钢熔模铸造
材料：锁体外壳	钢
后套 ［mm］	45
距离 ［毫米］	0
门挡板	右版本 / 左版本