SECURITY
MADE IN GERMANY
SINCE 1883

压杆式锁扣（绝缘型）

零件编号: PHV 200

安装在门上的单侧压杆锁系统由不锈钢熔模铸造而成，其螺钉与挡板中的压斜面配合，将较小的门和舱口门压入门密封条的四周。该系统坚固且带隔热涂层，即使在极端环境下也能正常工作。

特性

- 不锈钢熔模铸造，抛光和喷砂处理
- 带隔热涂层的杠杆
- 适用于右版本或左版本
- 带一体式螺钉
- 适用于热设备
- 用于不同偏置距的挡板

应用领域

- 烤箱制造商
- 烹饪与烟熏技术
- K

技术参数

材料	不锈钢
表面	抛光和喷砂处理
锁定功能	压机

SECURITY
MADE IN GERMANY
SINCE 1883

技术参数

多点锁定	不
门类型	旋转门
配件	挡板
门挡板	右版本 / 左版本

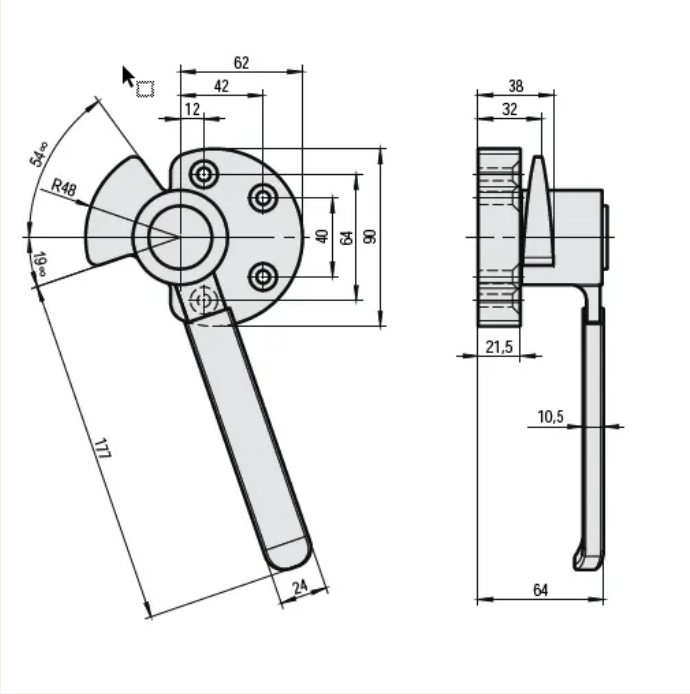
62
42
12
54°
R48
19°
40
64
90
177
24
38
32
21,5
10,5
64