SECURITY
MADE IN GERMANY
SINCE 1883

压杆锁扣挡板

零件编号: PHV 300

安装在门上的单侧压杆锁系统由不锈钢熔模铸造而成，其螺钉与挡板中的压斜面配合，将较小的门和舱口门压入门密封条的四周。该系统坚固且带隔热涂层，即使在极端环境下也能正常工作。

特性

- 不锈钢熔模铸造，抛光和喷砂处理
- 适用于右版本或左版本
- 带塑料嵌件
- 适用于热设备
- 铰链高度 56 和 74 mm

应用领域

- 烤箱制造商
- 烹饪与烟熏技术
- 冷库制造商
- 冷藏门制造商
- 隔热门制造商

技术参数

材料	不锈钢
表面	抛光和喷砂处理
锁定功能	压机

SECURITY
MADE IN GERMANY
SINCE 1883

技术参数

多点锁定	不
门类型	旋转门
门挡板	右版本 / 左版本

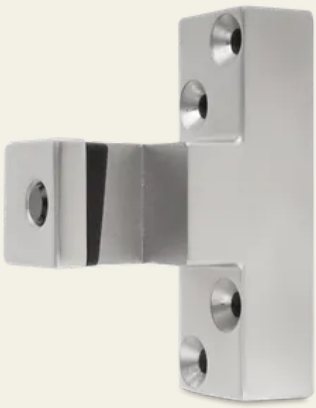

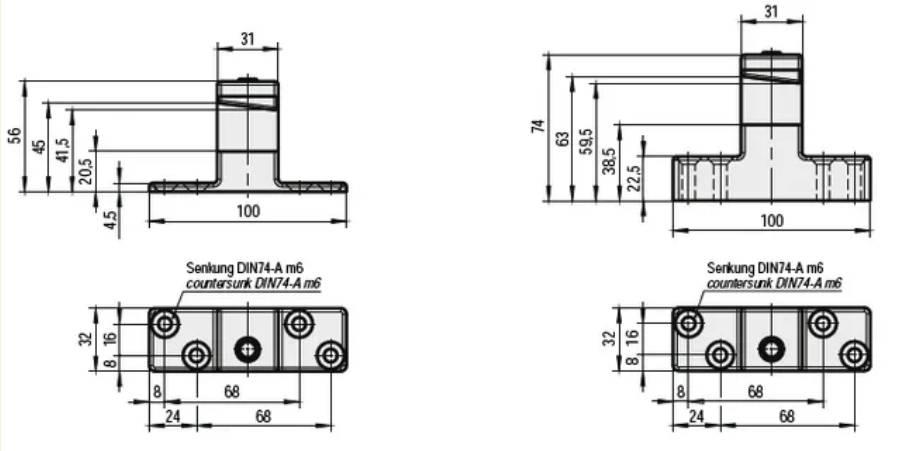
31
56
45
41,5
20,5
4,5
100
Senkung DIN74-A m6
countersunk DIN74-A m6
32
16
8
8
68
24
68
31
74
63
59,5
38,5
22,5
100
Senkung DIN74-A m6
countersunk DIN74-A m6
32
16
8
8
68
24
68