SECURITY
MADE IN GERMANY
SINCE 1883

冷冻室滑动门内置把手 - 不锈钢

零件编号: STG 200

特性

- 适用于电动和手动滑动门
- 喷砂不锈钢
- 可选择右版本或左版本
- 适用于室内和室外
- 与门的厚度无关
- 可折叠内杠杆

应用领域

- 冷库制造商
- 制冷配件贸易
- 金属/门制造
- 冷藏门制造商

技术参数

材料	不锈钢
表面	抛光和喷砂处理
温度范围	-4 0 °C 至 +8 0 °C
锁定功能	按下
门类型	滑动门

技术参数
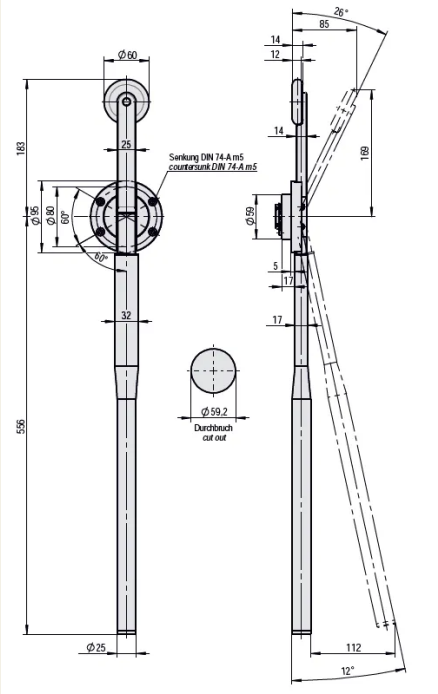
门厚度 ［mm］	与门的厚度无关
门挡板	右版本 / 左版本