SECURITY
MADE IN GERMANY
SINCE 1883

用于型材导轨的悬挂夹

零件编号: TÜ1000

这些夹具需与型材导轨配合使用。

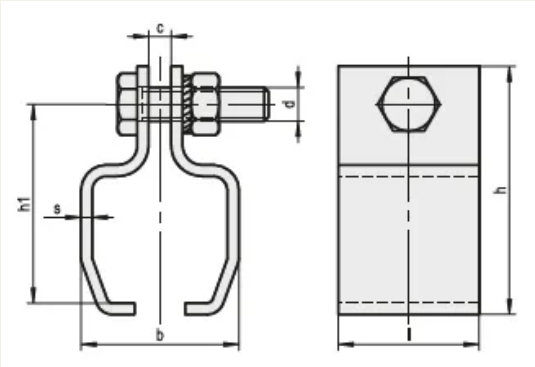

特性

- 镀锌和铬酸盐处理钢

功能描述
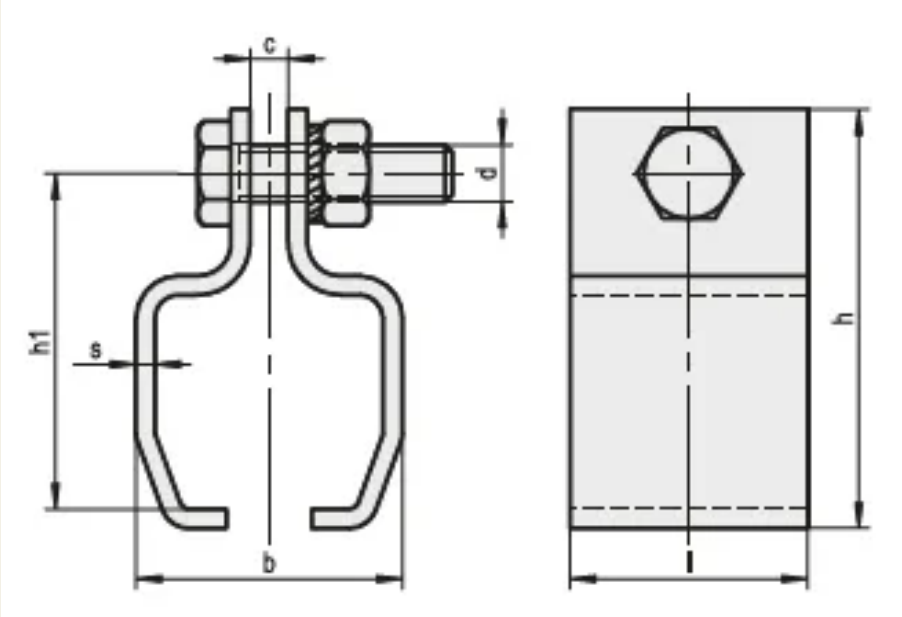
悬挂夹具提供多种尺寸规格。