SECURITY
MADE IN GERMANY
SINCE 1883

单对滚筒装置

零件编号: TÜ1350

滚动装置与型材导轨配合使用。

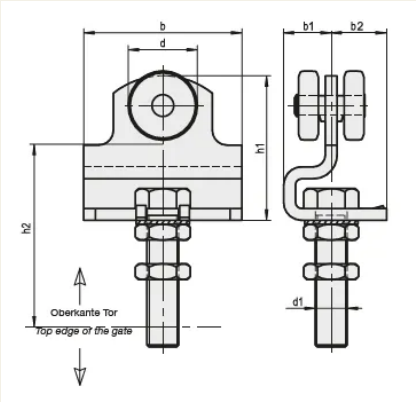

特性

- 镀锌和铬酸盐处理钢

功能描述
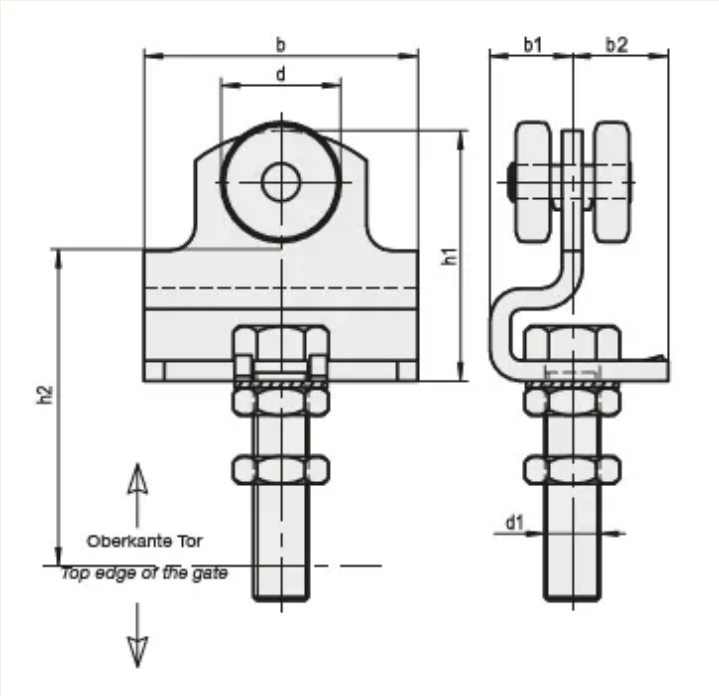
滚动装置有各种尺寸可供选择。