SECURITY
MADE IN GERMANY
SINCE 1883

双滚轮，可螺纹连接/可焊接

零件编号: TÜ1850

滚轮与型材导轨配合使用。

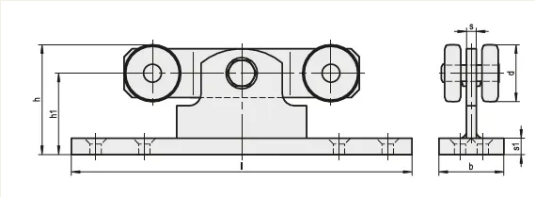

特性

- 镀锌和铬酸盐处理钢

功能描述
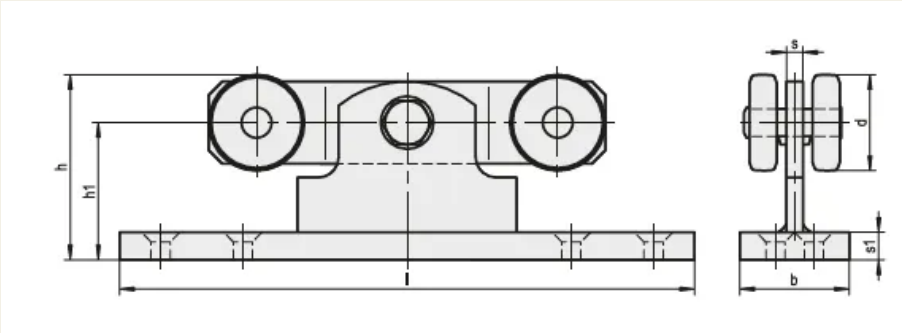
滚轮有各种尺寸可供选择。