SECURITY
MADE IN GERMANY
SINCE 1883

螺纹连接轨道止动器

零件编号: TÜ2100

轨道挡块限制滚轴的移动范围。

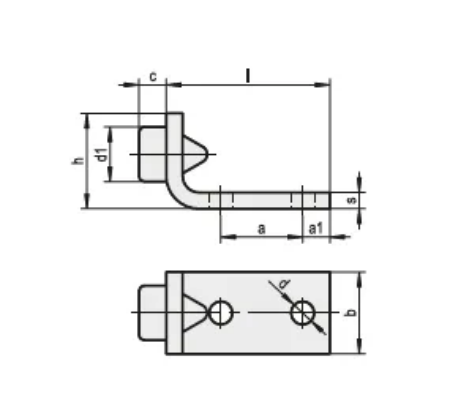

特性

- 镀锌和铬酸盐处理钢

功能描述
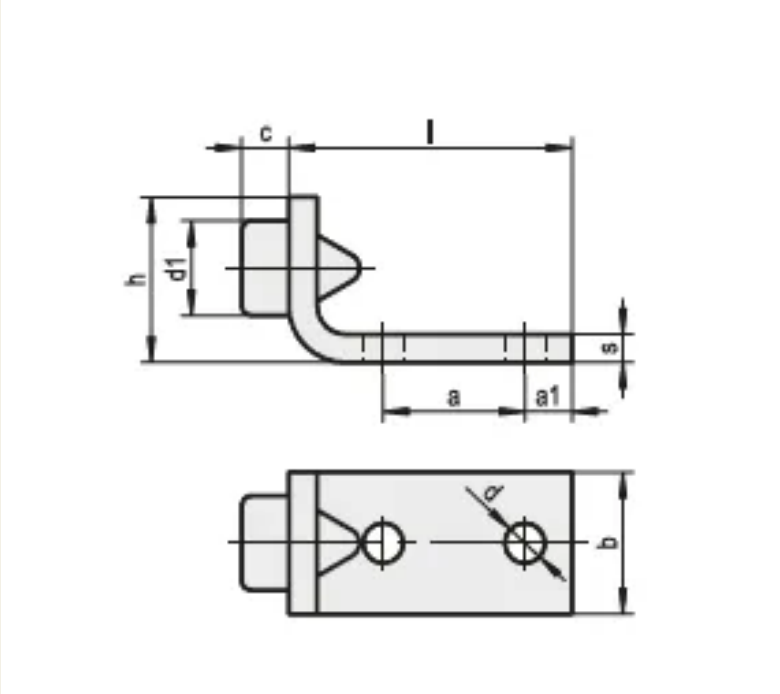
止动件提供多种尺寸。