数据表

SECURITY
MADE IN GERMANY
SINCE 1883

滑动导轨带安装板

零件编号: TÜ2200

滑轨限制了滚轴的移动范围。

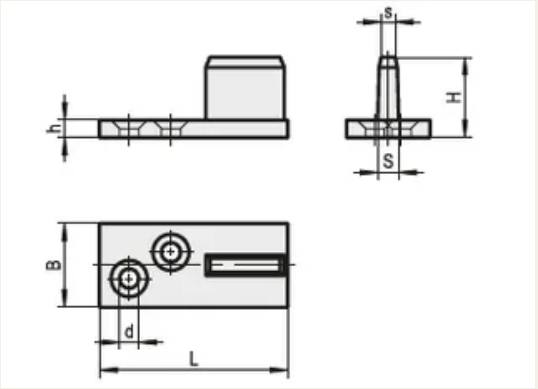

特性

- 尼龙