SECURITY
MADE IN GERMANY
SINCE 1883

双导轨滚轮带安装板

零件编号: TÜ2300

导向滚轮用于机翼的下部，沿下导轨运行。

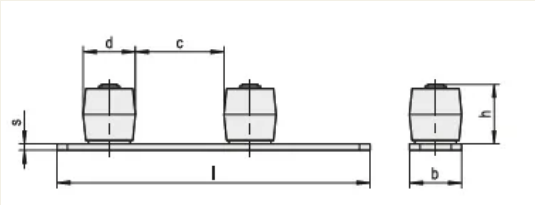

特性

- 镀锌和铬酸盐处理钢

功能描述
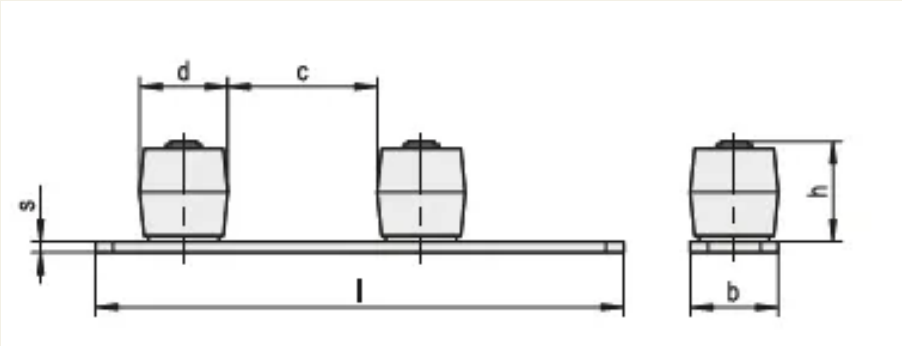
滚轴沿着导轨捕获门扇的下端自由端。