SECURITY
MADE IN GERMANY
SINCE 1883

表圈上的铝制按钮

零件编号: TÜ250

门把手，主要连接件为门外侧。



特性

- 表圈可旋转安装

功能描述

旋钮可选择固定或可旋转两种类型。旋钮的表圈为圆角设计，
可看到螺丝连接处。它们已预装 8 毫米方销。

技术参数

材料	铝
表面	阳极氧化处理
颜色	银



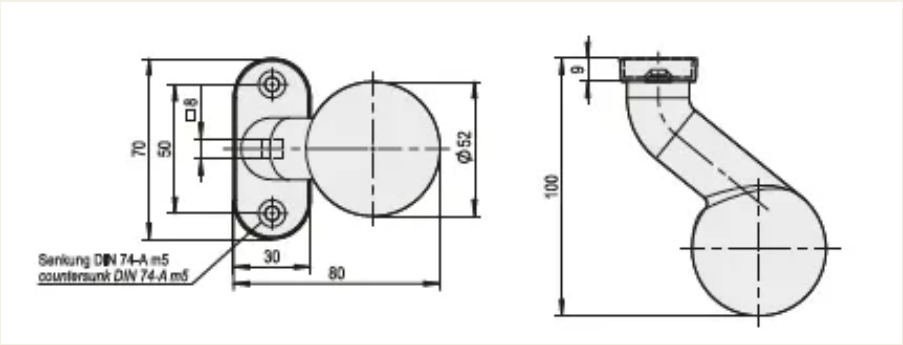
70
50
□8
Ø52
30
80
Senkung DIN 74-A m5
countersunk DIN 74-A m5
9
100