SECURITY
MADE IN GERMANY
SINCE 1883

可调节的乌龟导游

零件编号: TÜ2600

乌龟引导装置限制机翼并引导其运动。

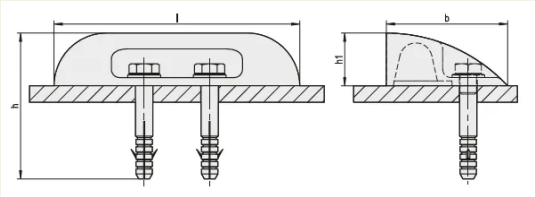

特性

- 镀锌和铬酸盐处理钢

功能描述
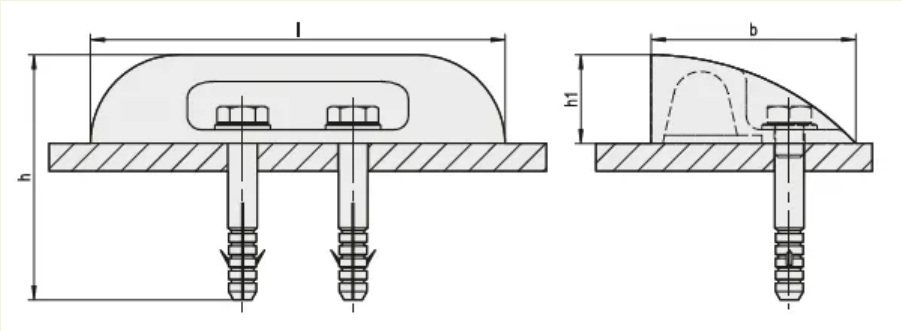
导轨将门扇固定在关闭位置。