SECURITY
MADE IN GERMANY
SINCE 1883

悬臂式卷帘门卷筒装置

零件编号: TÜ2700

滚动装置与型材导轨配合使用。

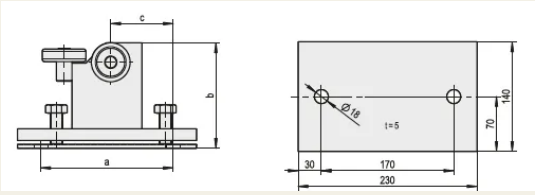

特性

- 钢镀锌和铬化处理。
- 钢滚轮带防水和防撞球轴承
- 计数板热镀锌
- 带重型膨胀螺栓/冲击锚 HKD M16

功能描述
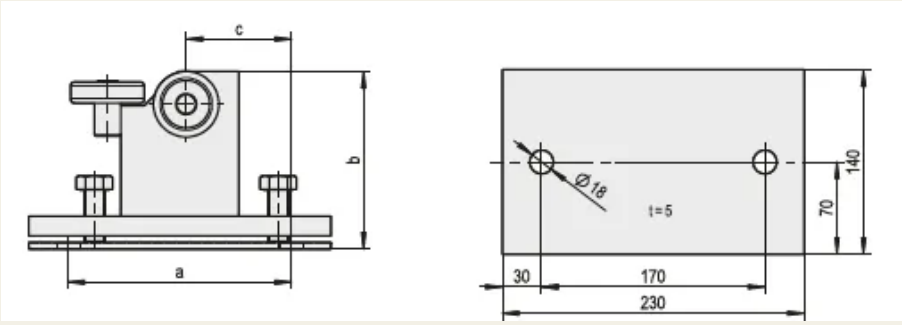
滚动装置有各种尺寸可供选择。