数据表

SECURITY
MADE IN GERMANY
SINCE 1883

门把手套装（把手/把手）

零件编号: TÜ300

不锈钢门把手主要应用于必须满足高卫生标准的室内门，例如食品工业和洁净室。



特性

- FS 推杆套件 9 毫米
- 不锈钢
- 锁心穿孔，可选择瑞士圆筒孔或盲孔
- 不带配件

功能描述

这些门把手配有短护板。可提供适用于锁芯、瑞士圆筒锁芯或盲孔的版本。同样，还提供适用于不同门厚度的套件。

技术参数

材料	不锈钢
表面	刷毛
颜色	银



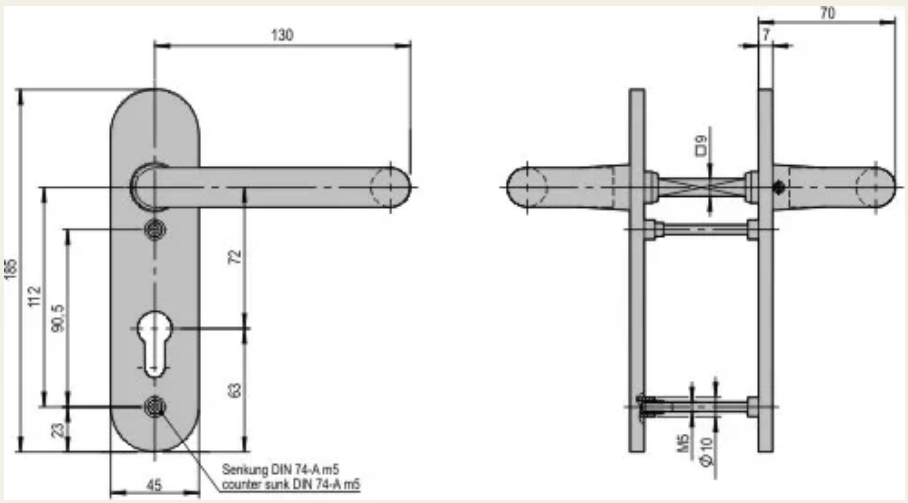
130
70
7
185
112
90,5
72
63
23
45
Senkung DIN 74-A m5
counter sunk DIN 74-A m5
Ø9
M5
Ø10