SECURITY
MADE IN GERMANY
SINCE 1883

外导轮螺纹连接

零件编号: TÜ3000

导向轮引导翼片在顶部。

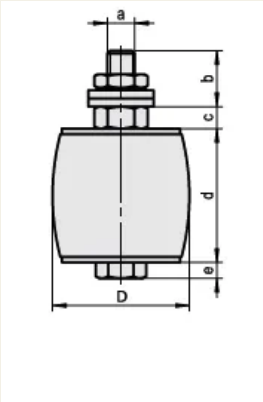

特性

- 尼龙

功能描述
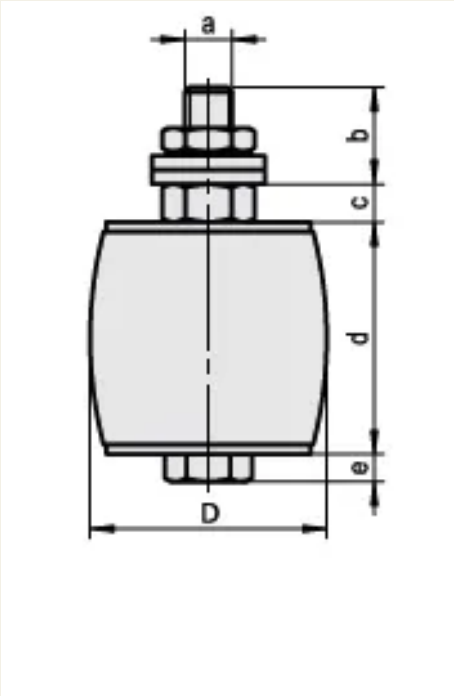
滚轴安装在底座上，限制门扇的移动。