SECURITY
MADE IN GERMANY
SINCE 1883

螺纹连接式贝壳形把手

零件编号: TÜ3350

贝壳形把手用于拉动滑动门或旋转门。

特性

- 铝，可选钢或不锈钢

功能描述
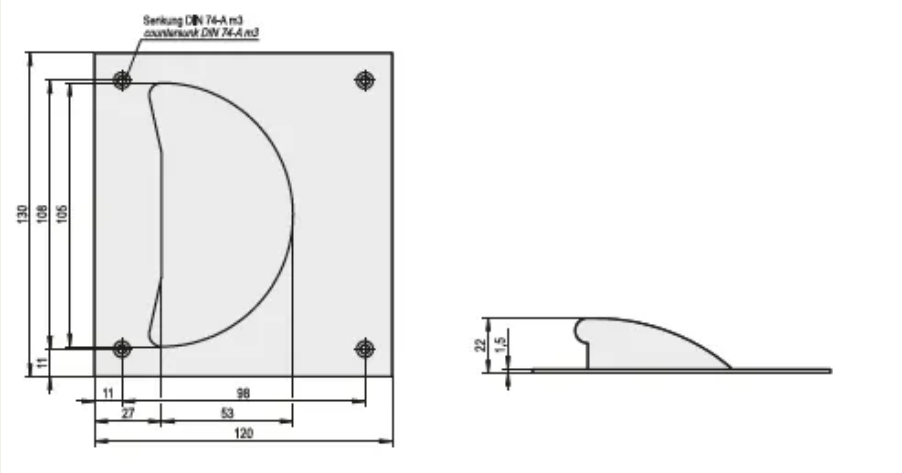
这些手柄有铝、钢和不锈钢材质可供选择。它们以 4 种方式可见地固定。