数据表

SECURITY
MADE IN GERMANY
SINCE 1883

螺纹连接的折叠环形手柄

零件编号: TÜ3450



折叠式门把手通常用于体育馆或体育馆的门。它们嵌入门叶中，不会突出，从而最大限度地降低了受伤的风险。

特性

- 嵌入式拉手为钢制，折叠环为铝制
- 可根据要求提供瑞士圆筒锁芯或 BB 锁芯
- 锁心孔距最小为 55 毫米
- 锁体也可提供铝制
- 可根据要求提供特殊颜色

功能描述

这些手柄由钢制成，并以 4 种方式可见地固定。

技术参数

颜色	银

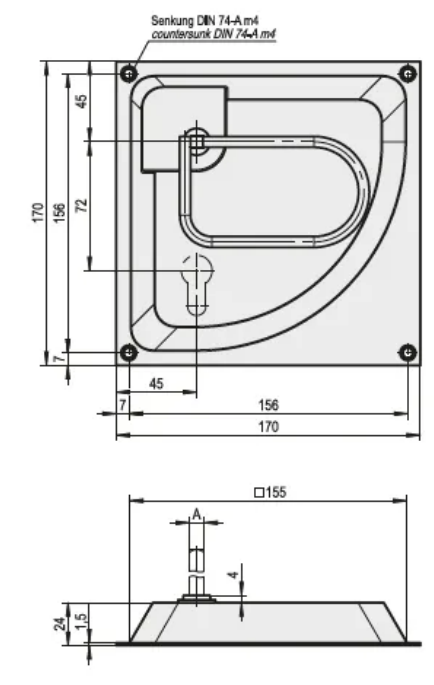
Senkung DIN 74-A m4
countersunk DIN 74-A m4
45
72
156
170
7
45
7
156
170
□155
A
4
24
1,5