SECURITY
MADE IN GERMANY
SINCE 1883

门把手套装（把手/门球）

零件编号: TÜ350

不锈钢门把手主要应用于必须满足高卫生标准的室内门，例如食品工业和洁净室。

特性

- FS 更换套件 9 mm
- 不锈钢
- 锁心穿孔，可选择瑞士圆筒孔或盲孔
- 不带配件

功能描述

该门把手和门把手旋钮组合可搭配短护板使用。可提供适用于锁芯、瑞士圆筒锁芯或盲孔的版本。同时提供适用于不同门厚度的套装。

技术参数

材料	不锈钢
表面	刷毛
颜色	银

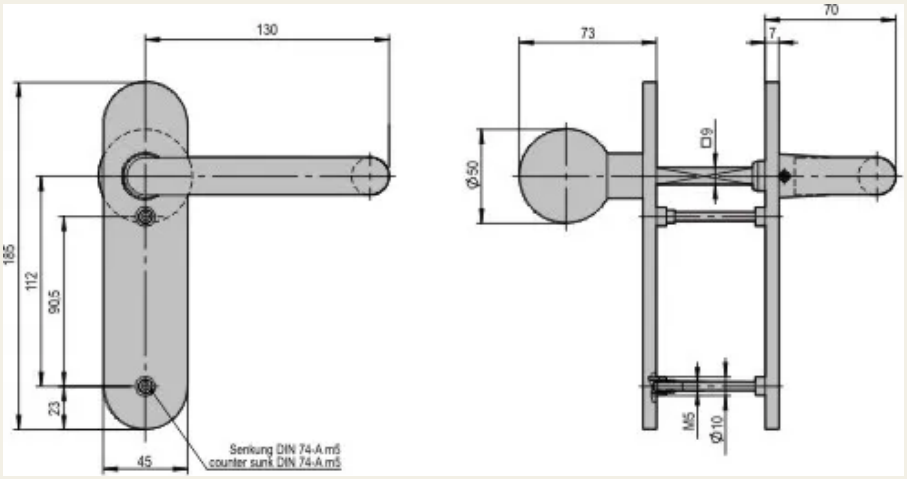
130
73
70
7
□9
Ø50
185
112
90,5
23
45
M5
Ø10
Senkung DIN 74-A m5
counter sunk DIN 74-A m5