SECURITY
MADE IN GERMANY
SINCE 1883

螺纹连接的折叠环形手柄

零件编号: TÜ3500

折叠式门把手通常用于体育馆或体育馆的门。它们嵌入门叶中，不会突出，从而最大限度地降低了受伤的风险。

特性

- 嵌入式拉手为钢制，折叠环为铝制
- 可根据要求提供 7 毫米插销
- 折叠环手柄可旋转
- 可根据要求提供 70 毫米突出插销
- 贝壳和手柄为铝制

功能描述

这些手柄有铝制或钢制两种。它们以 4 种方式可见地固定。

技术参数

颜色	银

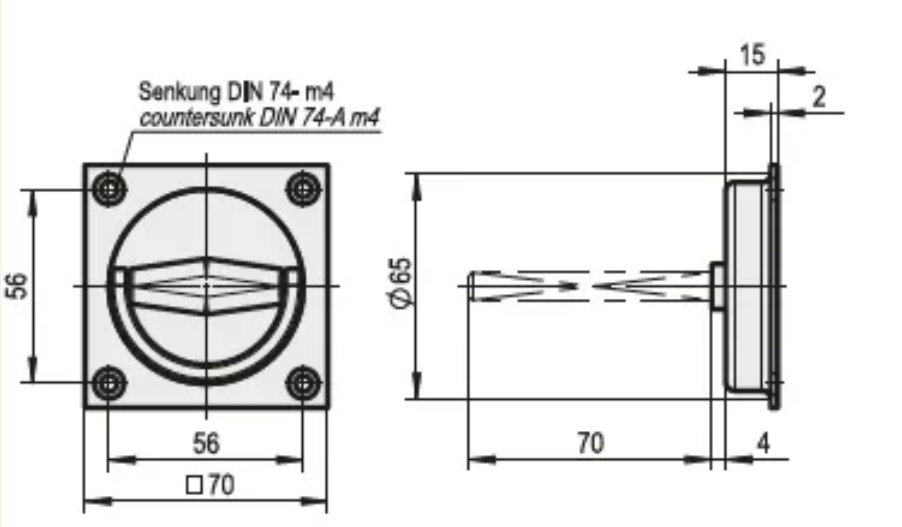
Senkung DIN 74- m4
countersunk DIN 74-A m4
56
56
□70
15
2
Ø65
70
4