SECURITY
MADE IN GERMANY
SINCE 1883

螺纹连接的折叠环形手柄

零件编号: TÜ3550

折叠式门把手通常用于体育馆或体育馆的门。它们嵌入门叶中，不会突出，从而最大限度地降低了受伤的风险。

特性

- 嵌入式拉手为钢制，翻转环为铝制
- 翻转环手柄可旋转
- 舌片为镀锌钢
- 壳体和手柄为铝制

功能描述

这些手柄有铝制或钢制两种。它们以 4 种方式可见地固定。

技术参数

颜色	银

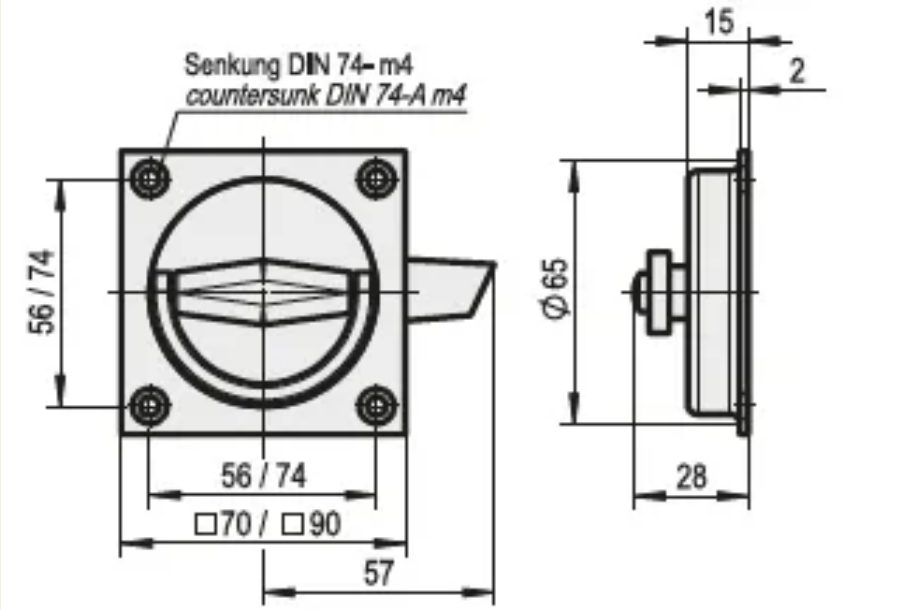
Senkung DIN 74- m4
countersunk DIN 74-A m4
56 / 74
56 / 74
□70 / □90
57
15
2
Ø 65
28