SECURITY
MADE IN GERMANY
SINCE 1883

螺纹连接的折叠环形手柄

零件编号: TÜ3600

折叠式门把手通常用于体育馆或体育馆的门。它们嵌入门叶中，不会突出，从而最大限度地降低了受伤的风险。

功能描述
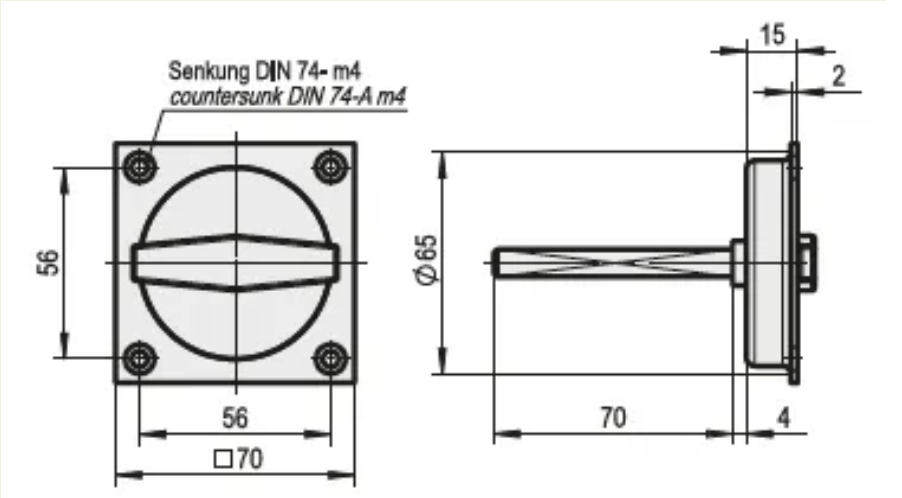
这些手柄有铝制或钢制两种。它们以 4 种方式可见地固定。