SECURITY
MADE IN GERMANY
SINCE 1883

螺纹连接的折叠环形手柄

零件编号: TÜ3650

折叠式门把手通常用于体育馆或体育馆的门。它们嵌入门叶中
，不会突出，从而最大限度地降低了受伤的风险。

特性

- 钢/铝 = 嵌入式拉手为钢制，翻转环为铝制 可选铝 = 嵌入式拉手和翻转环均为铝制

功能描述
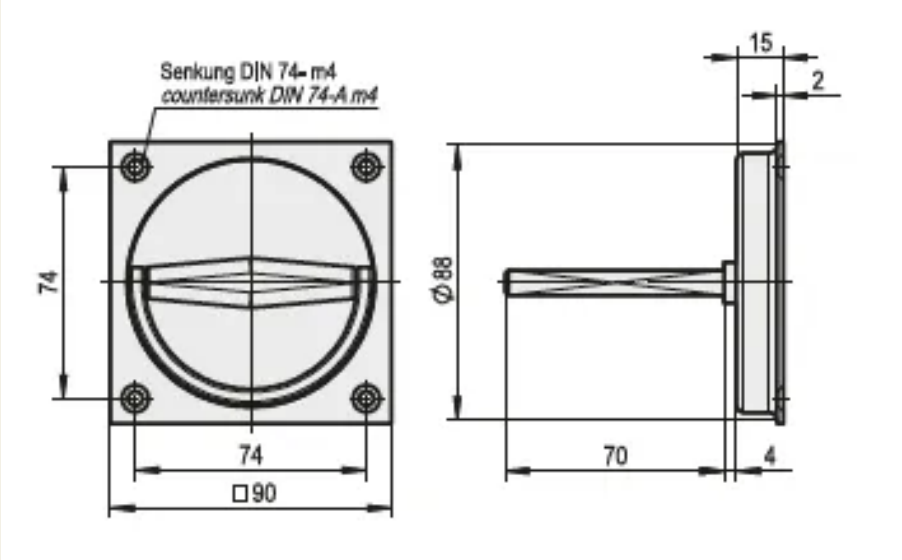
这些手柄有铝制或钢制两种。它们以 4 种方式可见地固定。