SECURITY
MADE IN GERMANY
SINCE 1883

螺纹连接的折叠环形手柄

零件编号: TÜ3750

折叠式门把手通常用于体育馆或体育馆的门。它们嵌入门叶中，不会突出，从而最大限度地降低了受伤的风险。

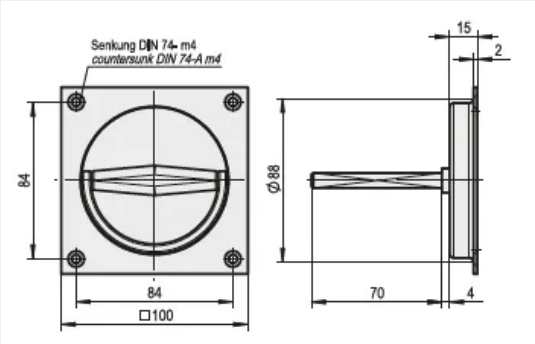

特性

- 不锈钢 = 嵌入式拉手和折叠环均为不锈钢

功能描述

这些手柄由不锈钢制成，并以 4 种方式可见地固定。

技术参数

材料	不锈钢
表面	哑光
颜色	银

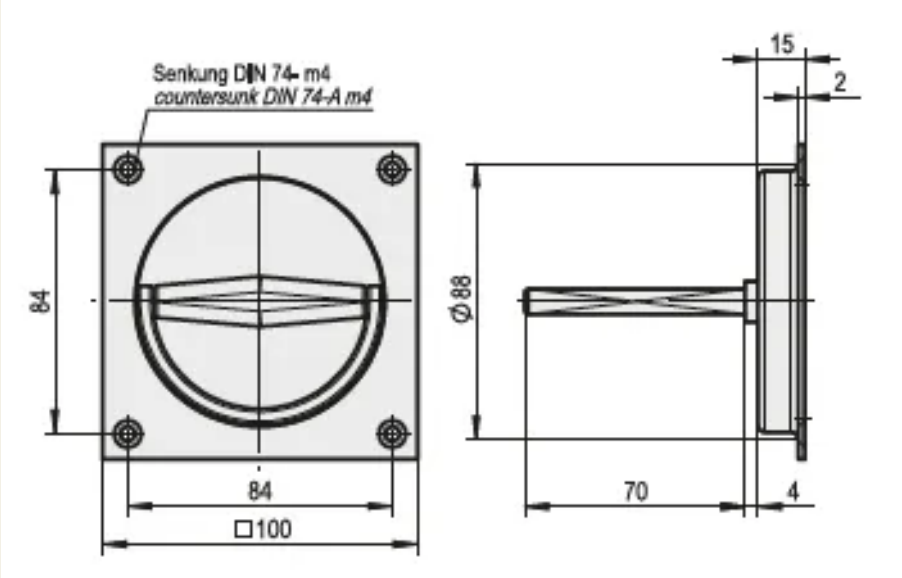
Senkung DIN 74- m4
countersunk DIN 74-A m4
84
84
□100
15
2
Ø 88
70
4