数据表

SECURITY
MADE IN GERMANY
SINCE 1883

用于锁芯的安全滑动锁芯

零件编号: TÜ500

滑动锁芯通常用于门的外侧。它们由铝或不锈钢制成，并配有锁芯防拔装置。

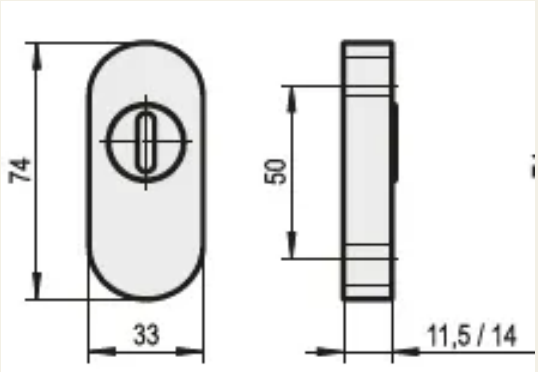

特性

- 适用于锁芯
- 厚度 11.5 毫米，适用于最大锁芯突出长度为 7.5 毫米
- 厚度 14 毫米，适用于最大锁芯突出长度为 10.5 毫米

功能描述

表圈为椭圆形，有不同高度可供选择。

技术参数

颜色	银