SECURITY
MADE IN GERMANY
SINCE 1883

用于锁芯的安全滑动锁芯

零件编号: TÜ550

滑动锁芯通常用于门的外侧。它们由铝或不锈钢制成，并配有锁芯防拔装置。

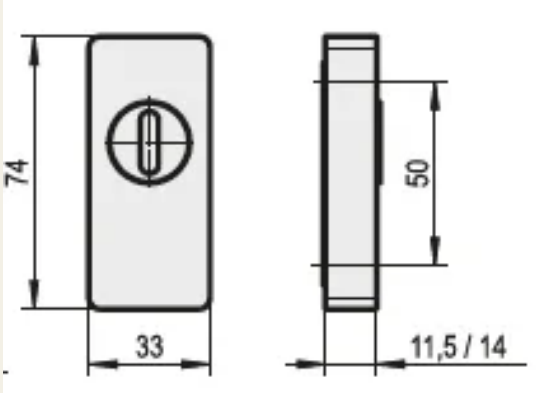

功能描述

表圈为棱角分明设计，有不同高度可供选择。

技术参数
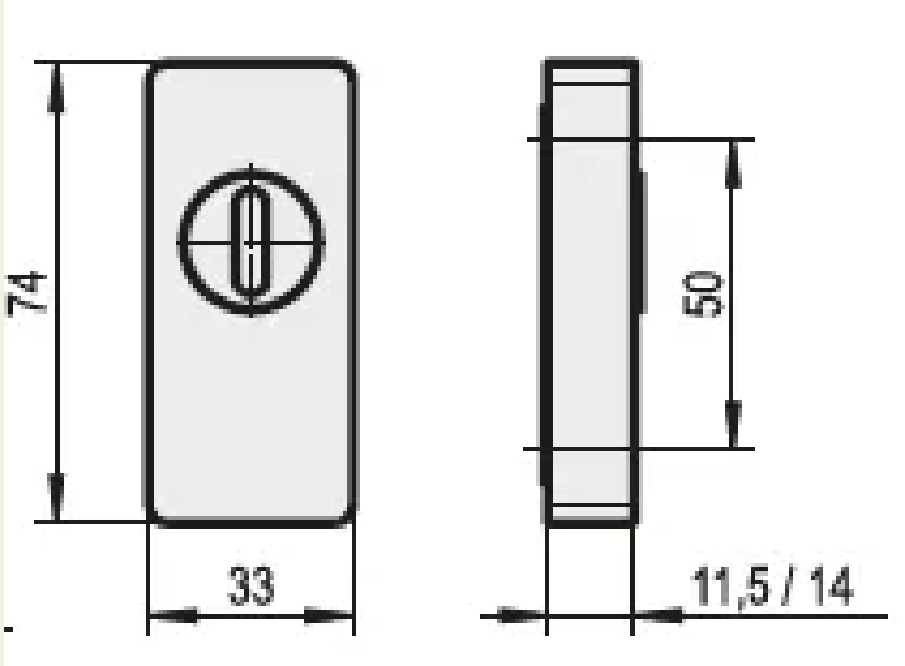
颜色	银