SECURITY
MADE IN GERMANY
SINCE 1883

锁芯用防雨玫瑰花饰

零件编号: TÜ650

防雨玫瑰花饰通常用于连接件，用于暴露在天气条件下的门。

功能描述

表圈由防风雨塑料制成。有锁心、瑞士圆筒和旋转锁心版本可供选择。

技术参数

材料	塑料
表面	Roh
颜色	灰色
固定类型	M4
尺寸 LxBxH	17×33×68

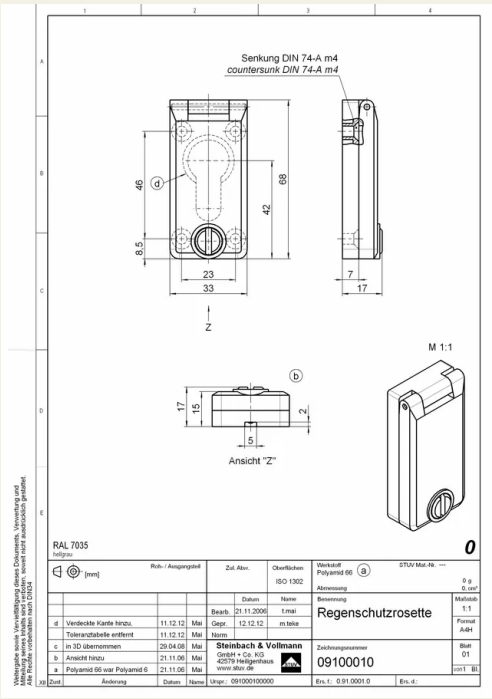
Senkung DIN 74-A m4
countersunk DIN 74-A m4
46
68
42
8,5
23
33
7
17
Z
M 1:1
17
15
2
5
Ansicht "Z"
RAL 7035
hellgrau
0
Roh- / Ausgangsteil
[mm]
Zul. Abw.
Oberflächen
ISO 1302
Werkstoff
Polyamid 66
STUV Mat.-Nr. ---
Abmessung
0 g
0 cm³
Datum
Name
Bearb. 21.11.2006 t.mai
Gepr. 12.12.12 m.teke
Norm
Benennung
Regenschutzrosette
Maßstab
1:1
Format
A4H
d Verdeckte Kante hinzu. 11.12.12 Mai
Toleranztabelle entfernt 11.12.12 Mai
c in 3D übernommen 29.04.08 Mai
b Ansicht hinzu 21.11.06 Mai
a Polyamid 66 war Polyamid 6 21.11.06 Mai
Steinbach & Vollmann
GmbH + Co. KG
42579 Heiligenhaus
www.stuv.de
Zeichnungsnummer
09100010
Blatt
01
von 1 Bl.
Zust. Änderung Datum Name
Urspr.: 091000100000
Ers. f.: 0.91.0001.0
Ers. d.:
Weitergabe sowie Vervielfältigung dieses Dokuments, Verwertung und Mitteilung seines Inhalts sind ohne ausdrückliche Erlaubnis nicht gestattet. Alle Rechte vorbehalten nach DIN34