SECURITY
MADE IN GERMANY
SINCE 1883

防雨垫片

零件编号: TÜ700

防雨垫片用于补偿不同长度的锁芯。

特性

- 高度 2 毫米和 5 毫米

功能描述

垫片有各种高度可供选择，其形状和版本与防雨玫瑰花饰相匹配。

技术参数

材料	塑料
表面	Roh
颜色	灰色
固定类型	M4
尺寸 LxBxH	2/5×33×68

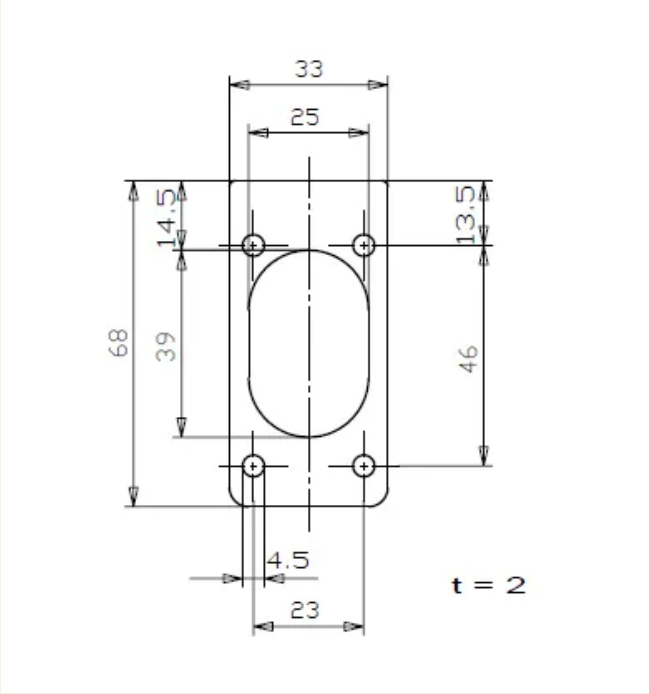
33
25
14.5
13.5
68
39
46
4.5
23
t = 2